WV-S85404A-V2L

4x4MP 屋外 マルチセンサー AIカメラ

4 x 4MP（16MP） 屋外 マルチセンサー AIカメラ

・ 4x4MP（16MP）対応、4つのカメラユニットを搭載
・ IR LED搭載、最長照射距離15m
・ AIアプリケーションを最大4つまで搭載可能
・ IP67/IK10対応
・ 第三者機関発行の電子証明書プリインストール
・ FIPS 140-3 Level3／CC EAL6+認証取得済セキュアエレメント搭載
・ ONVIF®プロファイル（G/M/S/T）準拠
・ JC-STAR適合ラベル取得 「各品番のラベル情報」

JAN : 4570162075155

仕様

基本	
電源	PoE+ (IEEE802.3at 準拠) PoE (IEEE802.3af 準拠) ※ ※PoEでご使用の場合、IR LED lightの照射は制限されます。
消費電力	PoE DC 48 V ：270 mA／約12.95 W（クラス0機器） PoE+ DC 54 V ：470 mA／約25.4 W（クラス4機器） ※本機の電源に関する情報については、弊社技術情報ウェブサイト< 管理番号：C0106>を参照してください。
使用温度範囲	-40 °C～+60 °C ※ （電源投入時：-20 °C～+60 °C） ※ IR LED Lightを常時点灯して使用する場合、使用温度範囲の上限は +50 °Cです。 ※ PoEでご使用の場合、使用温度範囲の下限は-30°Cです。
使用湿度範囲	10 %～100 %（結露しないこと）
保存温度範囲	-30 °C ~ +60 °C
保存湿度範囲	10 % ~ 95 % (結露しないこと)
防塵性・防水性	IP67／IP66（IEC 60529／JIS C 0920）、Type 4X（UL50E）、NEMA 4X準拠 ※取扱説明書に従い設置工事が正しく行われ、かつ適切な防水処理が行われた場合のみ。
耐衝撃性	IK10 (IEC 62262)
耐風速性	風速40 m/s 以下
寸法	アタッチメント金具のみで設置時： 最大径：Φ300 mm／高さ：90 mm
質量	アタッチメント金具のみで設置時： 約3.3 kg
仕上げ	本体 ： アルミダイカスト i-PRO ホワイト 外郭ねじ ：ステンレス（耐食処理） ドームカバー：ポリカーボネート樹脂 クリア
いたずら防止構造	○

入出力	
外部I／O端子	ALARM IN 1(アラーム入力1 / 白黒切換入力 / 自動時刻調整入力) 1端子 ALARM IN 2 (アラーム入力2 / アラーム出力) 1端子 ALARM IN 3 (アラーム入力3 / アラーム出力 / AUX 出力) 1端子
オーディオ入力	Φ3.5 mmステレオミニジャック
マイク入力時	使用可能マイク ：プラグインパワー方式 （感度：－51 dB～－38 dB（0 dB=1 V／Pa、1 kHz）） 入力インピーダンス ：約2 kΩ　不平衡 供給電圧 ：2.5 V±0.5 V
ライン入力時	入力レベル ：約-10 dBV
オーディオ出力	Φ3.5 mmステレオミニジャック（モノラル出力） 出力インピーダンス ：約600 Ω　不平衡 出力レベル ：-20 dBV
オーディオ入出力(補足)	※本機にはオーディオ出力をモニター出力に切り換える機能はありません ※本機の外部I/O端子、オーディオ入力、オーディオ出力を使用する際は、別売りのマルチケーブル（WV-QCA501UX）が必要です。

カメラ部	
撮像素子	約1/2.7型CMOSセンサー
有効画素数	約520万画素
走査面積	5.38 (H) mm × 3.02 (V) mm
走査方式	プログレッシブ
最低照度 (カラー)	0.21 lx (30IRE, F2.0, 1/30 s, AGC: 11) ※ 0.3 lx (50IRE, F2.0, 1/30 s, AGC: 11) 0.019 lx (50IRE, F2.0, 16/30 s, AGC: 11)※ ※換算値
最低照度 (白黒)	0 lx (50IRE, F2.0, 1/30 s, AGC: 11, IRLED: On) 0.12 lx (50IRE, F2.0, 1/30 s, AGC: 11) 0.0075 lx (50IRE, F2.0, 16/30 s, AGC: 11)※ ※換算値
インテリジェントオート（iA）	On/Off
スーパーダイナミック	On/Off 0から31の範囲でレベル設定が可能
ダイナミックレンジ	最大108 dB (スーパーダイナミックOn, レベル31)
最大ゲイン	0から11の範囲でレベル設定が可能
暗部補正	0から255の範囲でレベル設定が可能
逆光／強光補正	逆光補正(BLC) / 強光補正(HLC) / Off 0から31の範囲でレベル設定が可能 (スーパーダイナミック, インテリジェントオートが Off 時のみ)
霧補正	On/Off 0から8の範囲でレベル設定が可能 (インテリジェントオート, コントラスト自動調整が Off 時のみ)
光量制御モード	フリッカレス(50 Hz) / フリッカレス(60 Hz) / ELC
最長露光時間	[30 fpsモード] 最大1/4000 s~最大16/30 s [25 fpsモード] 最大1/4000 s~最大16/25 s
カラー／白黒切換	Off/ On(IR Light Off)/ On(IR Light On)/ Auto1(IR Light Off)/ Auto2(IR Light On)/ Auto3(SCC)
IR LED Light	High/Middle/Low/Off 最長照射距離： PoE+ 使用時 20 m (30IRE)※ 15 m (50IRE) PoE 使用時 11 m (30IRE)※ 8 m (50IRE)※ ※換算値
ホワイトバランス	ATW1/ ATW2/ AWC
デジタルノイズリダクション	0から255の範囲でレベル設定が可能
プライバシーゾーン	有効/無効 ゾーン設定　最大8か所
VIQS	有効/無効 ゾーン設定　最大8か所
画面内文字表示	On/Off 最大40文字, 最大2行(アルファベット, 漢字, ひらがな, カタカナ, 数字, 記号)
画像回転	0°(Off)/90°/180°(上下反転)/270°
動作検知（VMD）	有効/無効、 4 エリア設定可能
妨害検知（SCD）	有効/無効、 1 エリア設定可能

AI音識別	銃声、悲鳴、クラクション、ガラスが割れる音から選択可能

レンズ部	
光学ズーム	2.5倍 (電動ズーム / 電動フォーカス)
デジタルズーム	デジタルズーム： 最大10.5倍（2.5〜10.5倍：画像解像度 640×360時）
焦点距離（f）	2.9 mm 〜 7.3 mm
最大口径比（F）	1：2.0（WIDE）〜 1：3.0（TELE）
フォーカス範囲	1.0 m 〜 ∞
絞り範囲	F2.0 〜 F3.0
画角	［16：9モード］ 水平：43°（TELE）〜100°（WIDE） 垂直：24°（TELE）〜56°（WIDE）
DORI	検出（25ppm）：136.5m(TELE)、45.1m(WIDE) 観察（62ppm）：54.6m(TELE)、18.0m(WIDE) 認識（125ppm）：27.3m(TELE)、9.0m(WIDE) 識別（250ppm）：13.6m(TELE)、4.5m(WIDE)

ネットワーク部	
ネットワーク	10BASE-T / 100BASE-TX / 1000BASE-T※1, RJ45コネクター
画像解像度. H.265・H.264. JPEG（MJPEG）	[16:9 モード] 2688x1520/2560x1440/1920×1080/1280x720/640×360/320×180 [4:3モード] - ※H.265/H.264は各ストリームごとに選択可能。
画像圧縮方式 H.265・H.264	配信モード: 固定ビットレート/可変ビットレート/フレームレート指定/ベストエフォート配信 フレームレート: [30 fps/15 fpsモード] 1 fps/3 fps/5 fps*/7.5 fps*/10 fps*/12 fps*/15 fps*/20 fps*/30 fps* [25 fps/12.5fpsモード] 1 fps/3.1 fps/4.2 fps*/6.25 fps*/8.3 fps*/12.5 fps* /20 fps*/25 fps* (フレームレートは、「ビットレート」に制限されます。「*」付のフレームレートを設定した場合は、設定した値よりもフレームレートが低下することがあります。) 1クライアントあたりのビットレート: 64 kbps/128 kbps*/256 kbps*/384 kbps*/512 kbps*/768 kbps*/1024 kbps*/1536 kbps*/2048 kbps*/3072 kbps*/4096 kbps*/6144 kbps*/8192 kbps*/10240 kbps*/12288 kbps*/14336 kbps*/16384 kbps*/20480 kbps*/24576 kbps*/–自由入力– ※ ビットレートは、「解像度」によって設定可能な範囲が異なります。 画質: ●固定ビットレート、フレームレート指定、ベストエフォート配信の場合: 動き優先/標準/画質優先 ●可変ビットレートの場合: 0最高画質/1高画質/2/3/4/5標準/6/7/8/9低 配信方式: ユニキャスト(ポート番号設定: オート) / ユニキャスト(ポート番号設定: マニュアル) / マルチキャスト
JPEG（MJPEG）	画質選択: 0最高画質~9低画質の10段階 配信方式: PULL(静止画更新) / PUSH(MJPEG) 画像更新速度: [30 fpsモード] 0.1 fps/0.2 fps/0.33 fps/0.5 fps/1 fps/2 fps/3 fps/5 fps/6 fps/10 fps/12 fps/15 fps/30 fps [25 fpsモード] 0.08 fps/0.17 fps/0.28 fps/0.42 fps/1 fps/2.1 fps/3.1 fps/4.2 fps/5 fps/8.3 fps/12.5 fps/25 fps (JPEGとH.265/H.264同時動作時のJPEGフレームレートは制限あり)
画像圧縮方式(補足)	※ H.265/H.264 は各ストリームごとに選択可能。 ※ 独立して各ストリームの配信設定が可能です。
スマートコーディング	GOP(Group of pictures)制御: Off/Low(可変GOP 1s-8s)/Mid(可変GOP 4s-16s)/Advanced(固定GOP 60s+1s キーフレーム)/Frame rate control(可変GOP 4s-16s+frame rate control) ※Advanced、Frame rate controlは、H.265のみ対応 スマートVIQS: On(High)/On(Low)/Off スマート P ピクチャ制御: On/Off

音声圧縮方式	G.726(ADPCM) : 16 kbps/32 kbps G.711 : 64 kbps AAC-LC※ : 64 kbps/96 kbps/128 kbps ※microSD メモリーカードへの録音は、AAC-LC(Advanced Audio Coding - LowComplexity)のみ使用します。
配信量制御	制限なし/ 64 kbps/ 128 kbps/ 256 kbps/ 384 kbps/ 512 kbps/768 kbps/ 1024 kbps/ 2048 kbps/ 4096 kbps/ 6144 kbps/8192 kbps/ 10240 kbps/ 15360 kbps/ 20480 kbps/ 25600 kbps/ 30720 kbps/ 35840 kbps/ 40960 kbps/ 51200 kbps/ 61440 kbps/ 81920 kbps/ 102400 kbps/ 153600kbps
対応プロトコル	IPv6: TCP/IP, UDP/IP, HTTP, HTTPS, SSL/TLS, SMTP, DNS, NTP, SNMPv1/v2/v3, DHCPv6, RTP, MLD, ICMP, ARP, IEEE 802.1X, DiffServ, LLDP, MQTT IPv4: TCP/IP, UDP/IP, HTTP, HTTPS, SSL/TLS, RTSP, RTP, RTP/RTCP, SMTP, DHCP, DNS, DDNS, NTP, SNMPv1/v2/v3, UPnP, IGMP, ICMP, ARP, IEEE 802.1X, DiffServ, SRTP, LLDP, MQTT
セキュリティ	ユーザー認証、ダイジェスト認証、ホスト認証、 HTTP※、動画ファイルの改ざん検出※ ※GlobalSign®の証明書がプリインストールされています。 IEEE802.1X、ブルートフォース対策、システムログ、映像配信ログ、 FIPS 140-3 level3、CC EAL6+認定セキュアエレメント (NXP® EdgeLock® SE052F)、 セキュアブート、署名付きファームウェア
対応OS	Microsoft Windows 11 日本語版
最大接続数	24※ (カメラへ同時接続できるセッション数) ※条件による
microSDメモリー カード	microSDXCメモリーカード: 64 GB, 128 GB, 256 GB, 512 GB microSDHCメモリーカード: 4 GB, 8 GB, 16 GB, 32 GB microSDメモリーカード: 2 GB
microSDメモリーカード(補足)	※ i-PRO 機器専用 microSD メモリーカードの使用を推奨します。 ※ microSD メモリーカードの保存可能枚数／時間（目安）は、弊社技術情報ウェブサイトを参照してください。 JPEG の保存可能枚数: <管理番号: C0306> ストリーム（H.265 またはH.264）の保存可能時間: <管理番号: C0307> ※ スピードクラスClass6 以上の業務用microSD メモリーカードを使用してください。 スピードクラスClass10 対応のmicroSD メモリーカードの場合は、UHS- I (Ultra High Speed- I) 対応のカードを使用してください。 ※ microSD メモリーカードの交換周期の目安は、弊社技術情報ウェブサイトの<管理番号: C0117>を参照してください。 ※ 自動上書き機能を使ってmicroSD メモリーカードに繰り返し録画する場合は、高い信頼性と耐久性を持ったものを使用してください。
携帯端末／タブレット端末対応	iPad / iPhone(iOS 8.0以降), Android™端末
ONVIF® プロファイル	G / M / S / T

機能拡張ソフトウェア	
アプリケーション (最大搭載数)	最大4個

ブラウザー|GUI	
対応ブラウザー	Microsoft Edge Firefox Google Chrome ※ ウェブブラウザーの動作検証情報については、弊社技術情報ウェブサイト< 管理番号：C0132> を参照してください。

対応規格	
適用規格 安全規格 国内：J62368-1(2023) 準拠	○
適用規格 EMC 国内：VCCI ClassA	○

アクセサリー

下記は代表的なアクセサリー品番を掲載しています。取付可能なアクセサリーや周辺機器の詳細は、アクセサリーセレクターをご確認ください。
アクセサリーセレクター（i-pro.com)

WV-QSR503-W
カメラ吊り下げ金具

WV-QWL501WUX
カメラ壁取付金具

WV-QCN500WUX
コーナー取付金具

WV-QPL500WUX
ポール取付金具

WV-QCL501WUX
カメラ天井吊り下げ金具

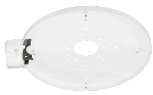

WV-QJB503-W
ベース金具

WV-Q105AUX
カメラ天井直付金具

WV-QCA501UX
マルチケーブル

WV-QDC501C
クリアドームカバー

WV-QDC501G
スモークドームカバー

寸法図

単位：mm

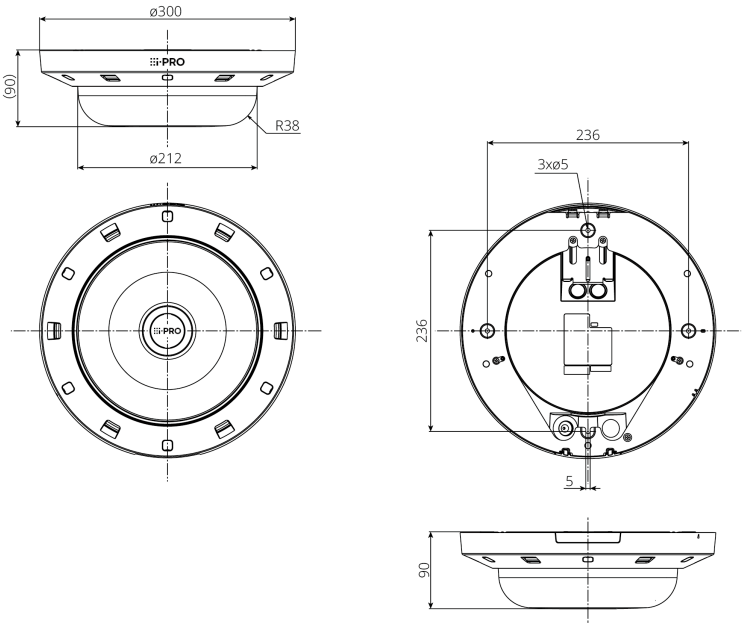

アタッチメント金具【付属品】

金具との組み合わせ例

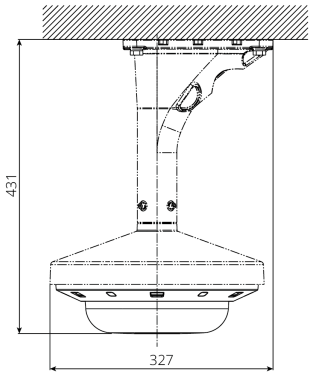

WV-QSR503-W&WV-QCL501WUXとの組み合わせ例

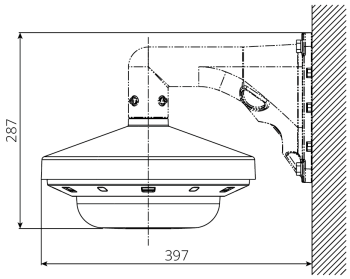

WV-QSR503-W&WV-QWL501WUXとの組み合わせ例

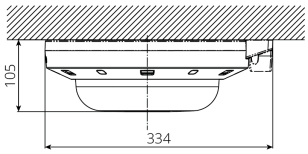

WV-QJB503-Wとの組み合わせ例

重要

– 安全上のご注意 : この製品を使用する前に、基本情報、インストール ガイド、および操作説明書をよくお読みください。
– i-PRO株式会社は、ネットワークおよび/またはネットワーク上で使用される他のメーカーの製品のパフォーマンスについて責任を負いません。
– 質量と寸法は概算です。
– 仕様は予告なく変更される場合があります。

商標および登録商標について

– iPad、iPhoneは、米国およびその他の国で登録されたApple Inc.の商標です。
– AndroidおよびGoogle ChromeはGoogle LLCの商標です。
– ONVIFは、ONVIF, Inc.の登録商標です。
– その他、この説明書に記載されている会社名・商品名は、各会社の商標または登録商標です。

IPDS-0083-01