WV-U15501-V3L

5MP 屋外 ハウジング一体カメラ

5MP 屋外 ハウジング一体カメラ

- 5MP対応
- IR LED搭載、最長照射距離20m
- IP66/IK10対応
- 第三者機関発行の電子証明書プリインストール
- FIPS 140-3 level3／CC EAL6+認定セキュアエレメント（NXP® EdgeLock® SE052F）認定デバイス搭載
- ONVIF® プロファイル（G/S/T）準拠
- JC-STAR適合ラベル取得 「各品番のラベル情報」

JAN：4570162073151

仕様

基本	
電源	PoE (IEEE802.3af 準拠) ※本機の電源に関する情報については、弊社技術情報ウェブサイト< 管理番号：C0106>を参照してください。
消費電力	PoE DC 48 V ：200 mA／約9.6 W（クラス0機器） ※本機の電源に関する情報については、弊社技術情報ウェブサイト< 管理番号：C0106>を参照してください。
使用温度範囲	使用温度範囲：-30 °C～+50 °C （電源投入時：-20 °C～+50 °C） 使用湿度範囲：10 %～100 %（結露しないこと）
保存温度範囲	保存温度範囲：-30 °C ~ +60 °C 保存湿度範囲：10 % ~ 95 % (結露しないこと)
防塵性・防水性	IP66（IEC 60529／JIS C 0920）、Type 4X（UL50E）、NEMA 4X準拠 ※取扱説明書に従い設置工事が正しく行われ、かつ適切な防水処理が行われた場合のみ。
耐衝撃性	IK10 (IEC 62262)
耐風速性	風速40 m/s 以下
寸法	幅：112.5 mm／高さ：112.5 mm／奥行き：298.5 mm
質量	約 1.0 kg
仕上げ	本体 ： アルミダイカスト/PC樹脂　i-PROホワイト 外郭ねじ ：ステンレス（耐食処理） フロントパネル：PC樹脂　クリア

カメラ部	
撮像素子	約1/2.8型CMOSセンサー
有効画素数	約510万画素
走査面積	5.12 (H) mm × 3.84 (V) mm
走査方式	プログレッシブ
最低照度 (カラー)	0.07 lx（30IRE、F1.6、最長露光時間：OFF（1/30 s）、AGC：11）※ 0.10 lx（50IRE、F1.6、最長露光時間：OFF（1/30 s）、AGC：11） 0.006 lx（50IRE、F1.6、最長露光時間：最大16/30 s、AGC：11）※ ※換算値
最低照度 (白黒)	0 lx（ 50IRE、F1.6、最長露光時間：OFF（1/30 s）、AGC：11、IR LED点灯時） 0.04 lx（ 50IRE、F1.6、最長露光時間：OFF（1/30 s）、AGC：11） 0.003 lx（ 50IRE、F1.6、最長露光時間：最大16/30 s、AGC：11）※ ※換算値
インテリジェントオート（iA）	On/Off
スーパーダイナミック	On/Off 0から31の範囲でレベル設定が可能
ダイナミックレンジ	最大120 dB (スーパーダイナミックOn, レベル31)
最大ゲイン	0から11の範囲でレベル設定が可能
暗部補正	0から255の範囲でレベル設定が可能
逆光／強光補正	逆光補正(BLC) / 強光補正(HLC) / Off 0から31の範囲でレベル設定が可能 (スーパーダイナミック, インテリジェントオートが Off 時のみ)

霧補正	On/Off 0から8の範囲でレベル設定が可能 (インテリジェントオート, コントラスト自動調整が Off 時のみ)
光量制御モード	屋外撮影 / フリッカレス(50 Hz) / フリッカレス(60 Hz) / 固定シャッター
シャッター速度	[30 fps / 15 fpsモード] 1/30固定~1/10000固定 [25 fps / 12.5 fpsモード] 1/25固定~1/10000固定
最長露光時間	[30 fps / 15 fpsモード] 最大1/4000s~最大16/30 s [25 fps / 12.5 fpsモード] 最大1/4000s~最大16/25 s
カラー／白黒切換	Off/ On(IR Light Off)/ On(IR Light On)/ Auto1(IR Light Off)/ Auto2(IR Light On)/ Auto3(SCC)
IR LED Light	High／Middle／Low／Off 最長照射距離： 28 m (30IRE)※ 20 m (50IRE) ※換算値
ホワイトバランス	ATW1/ ATW2/ AWC
デジタルノイズリダクション	0から255の範囲でレベル設定が可能
プライバシーゾーン	有効/無効 ゾーン設定　最大8か所
VIQS	有効/無効 ゾーン設定　最大8か所
画面内文字表示	On/Off 最大40文字, 最大2行(アルファベット, 漢字, ひらがな, カタカナ, 数字, 記号)
画像回転	0°(Off)/90°/180°(上下反転)/270° *320x180解像度がある場合、「90°」、「270°」の設定はできません。 *[16:9 モード(30 fps モード)]または[16:9 モード(25 fps モード)]をご使用の場合、「90°」、「270°」の設定が可能となります。
オーバーレイ画像	On / Off
動作検知（VMD）	有効/無効、 4 エリア設定可能
妨害検知（SCD）	有効/無効、 1 エリア設定可能

レンズ部	
光学ズーム	3.2倍（電動ズーム／電動フォーカス）
デジタルズーム	最大 12.8倍
焦点距離（f）	3.2 mm ～ 10.2 mm
最大口径比（F）	1：1.6（WIDE）～ 1：3.2（TELE）
フォーカス範囲	2.0 m ～ ∞
絞り範囲	F1.6 - close
画角	［16：9モード］ 水平：28°（TELE）～102°（WIDE） 垂直：16°（TELE）～53°（WIDE） ［4：3モード］ 水平：29°（TELE）～103°（WIDE） 垂直：21°（TELE）～73°（WIDE）
DORI	検出（25ppm）：41.5m (WIDE)、205.4m (TELE) 観察（62ppm）：16.6m (WIDE)、82.1m (TELE) 認識（125ppm）：8.3m (WIDE)、41.1m (TELE) 識別（250ppm）： 4.1m (WIDE)、20.5m (TELE)

調整角度	水平（PAN）角：ー180 °～＋180 ° 垂直（TILT）角：0 °～＋100 ° 傾き（YAW）角：ー190 °～＋100 °

ネットワーク部	
ネットワーク	10BASE-T / 100BASE-TX, RJ45コネクター
画像解像度. H.265・H.264. JPEG（MJPEG）	[16:9モード(30fpsモード)][16:9モード(25fpsモード)] 2560x1440/1920x1080/1280x720/640x360/320x180 [4:3モード(30fpsモード)][4:3モード(25fpsモード)] 2592x1944/2560x1920/1280x960/640x480/320x240 [4:3モード(15fpsモード)][4:3モード(12.5fpsモード)] 2592x1944/2560x1920/1280x960/800x600/640x480/400x300/320x240 ※H.265／H.264 は各ストリームごとに選択可能。 ※独立して各ストリームの配信設定が可能です。
画像圧縮方式 H.265・H.264	配信モード： 固定ビットレート／可変ビットレート／フレームレート指定／ベストエフォート配信 フレームレート： [30 fpsモード] 1 fps／3 fps／5 fps*／7.5 fps*／10 fps*／12 fps*／15 fps*／20 fps*／30 fps* [15 fpsモード] 1 fps／3 fps／5 fps*／7.5 fps*／10 fps*／12 fps*／15 fps* [25 fpsモード] 1 fps／3.1 fps／4.2 fps*／6.25 fps*／8.3 fps*／12.5 fps*／20 fps*／25 fps* [12.5fpsモード] 1 fps／3.1 fps／4.2 fps*／6.25 fps*／8.3 fps*／12.5 fps* （フレームレートは、「ビットレート」に制限されます。「*」付のフレームレートを設定した場合は、設定した値よりもフレームレートが低下することがあります） 1クライアントあたりのビットレート：64 kbps／128 kbps*／256 kbps*／384 kbps*／512 kbps*／768 kbps*／1024 kbps*／1536 kbps*／2048 kbps*／3072 kbps*／4096 kbps*／6144 kbps*／8192 kbps*／10240 kbps*／12288 kbps*／14336 kbps*／16384 kbps*／20480 kbps*／24576 kbps*／--自由入力-- ※ ビットレートは、「解像度」によって設定可能な範囲が異なります。 画質： 固定ビットレート、フレームレート指定、ベストエフォート配信の場合：動き優先／標準／画質優先 可変ビットレートの場合：0最高画質／1高画質／2／3／4／5標準／6／7／8／9低画質 配信方式： ユニキャスト（ポート番号設定：オート）／ユニキャスト（ポート番号設定：マニュアル）／マルチキャスト
JPEG（MJPEG）	画質選択： 0最高画質～9低画質の10段階 配信方式：PULL（静止画更新）／PUSH（MJPEG） 画像更新速度： ［30 fpsモード］ 0.1 fps／0.2 fps／0.33 fps／0.5 fps／1 fps／2 fps／3 fps／5 fps／6 fps／10 fps／12 fps／15 fps／30 fps ［25 fpsモード］ 0.08 fps／0.17 fps／0.28 fps／0.42 fps／1 fps／2.1 fps／3.1 fps／4.2 fps／5 fps／8.3 fps／12.5 fps／25 fps ［15 fpsモード］ 0.1 fps／0.2 fps／0.33 fps／0.5 fps／1 fps／2 fps／3 fps／5 fps／6 fps／10 fps／12 fps／15 fps ［12.5 fpsモード］ 0.08 fps／0.17 fps／0.28 fps／0.42 fps／1 fps／2.1 fps／3.1 fps／4.2 fps／5 fps／8.3 fps／12.5 fps （ JPEGとH.265／H.264同時動作時のJPEGフレームレートは制限あり）
スマートコーディング	GOP（Group of pictures）制御： Off／Low (可変GOP 1s-8s)／Mid (可変GOP 4s-16s)／Advanced (固定GOP 60s ＋ 1s キーフレーム)／Frame rate control (可変GOP 4s-16s + frame rate control) ※Advanced、Frame rate controlは、H.265のみ対応 オートVIQS： On／Off
配信量制御	制限なし／64 kbps／128 kbps／256 kbps／384 kbps／512 kbps／768 kbps／1024 kbps／2048 kbps／4096 kbps／6144 kbps／8192 kbps／10240 kbps／15360 kbps／20480 kbps／25600 kbps／30720 kbps／35840 kbps／40960 kbps／51200 kbps
対応プロトコル	IPv6： TCP／IP、UDP／IP、HTTP、HTTPS、SSL／TLS、SMTP、DNS、NTP、SNMPv1／v2／v3、DHCPv6、RTP、MLD、ICMP、ARP、IEEE 802.1X、DiffServ、FTP、SFTP、LLDP、MQTT IPv4： TCP／IP、UDP／IP、HTTP、HTTPS、SSL／TLS、RTSP、RTP、RTP／RTCP、SMTP、DHCP、DNS、DDNS、NTP、SNMPv1／v2／v3、UPnP、IGMP、ICMP、ARP、IEEE 802.1X、DiffServ、SRTP、FTP、SFTP、LLDP、MQTT

セキュリティ	ユーザー認証、ダイジェスト認証、ホスト認証、 HTTPS*、動画ファイルの改ざん検出* *GlobalSign®の証明書がプリインストールされています。 IEEE802.1X、ブルートフォース対策、システムログ、映像配信ログ、 FIPS 140-3 level3、CC EAL6+認定セキュアエレメント (NXP® EdgeLock® SE052F)、 セキュアブート、署名付きファームウェア
対応OS	Microsoft Windows 11 日本語版
最大接続数	14※（カメラへ同時接続できるセッション数） ※条件による
マルチスクリーン	同時に16台のカメラの画像を表示（自カメラ含む）※ ※ MJPEG／JPEG（静止画更新）のみ対応。
microSDメモリー カード	microSDXCメモリーカード ： 64 GB、128 GB、256 GB、512 GB microSDHCメモリーカード ： 4 GB、8 GB、16 GB、32 GB microSDメモリーカード ： 2 GB
microSDメモリーカード(補足)	※i-PRO 機器専用 microSD メモリーカードの使用を推奨します。 ※microSD メモリーカードの保存可能枚数／時間（目安）は、弊社技術情報ウェブサイトを参照してください。 JPEG の保存可能枚数： < 管理番号：C0306> ストリーム（H.265 またはH.264）の保存可能時間： < 管理番号: C0307> ※スピードクラスClass6 以上の業務用microSD メモリーカードを使用してください。 スピードクラスClass10 対応のmicroSD メモリーカードの場合は、UHS- I (Ultra High Speed- I) 対応のカードを使用してください。 ※microSD メモリーカードの交換周期の目安は、弊社技術情報ウェブサイトの＜管理番号：C0117 ＞を参照してください。 ※自動上書き機能を使ってmicroSD メモリーカードに繰り返し録画する場合は、高い信頼性と耐久性を持ったものを使用してください。
携帯端末／タブレット端末対応	iPad／iPhone（iOS 8.0以降）、Android™端末
ONVIF® プロファイル	G / S / T

機能拡張ソフトウェア	
アプリケーション (最大搭載数)	1 (非AIアプリ)

ブラウザー|GUI	
対応ブラウザー	Microsoft Edge Firefox Google Chrome ※ウェブブラウザーの動作検証情報については、弊社技術情報ウェブサイト< 管理番号：C0132> を参照してください。

付属品	
同梱物	RJ45防水コネクター・カバー・キャップ × 1 防水ラバーA × 1 防水ラバーB × 1

その他	
i-PRO Remo.カメラダイレクト対応	○
i-PRO Remo.エッジストレージ接続	○（DG-EU100シリーズを除く）
NDAA準拠	○

対応規格	
電気用品安全法(電安法・PSE)	対象外
電波法	対象外
電気通信事業法	対象外
適用規格 安全規格 国内：J62368-1	○
適用規格 EMC 国内：VCCI ClassA	○
適用規格 耐衝撃性 IK10(IEC 62262)	○

適用規格 防水性 IP66（IEC60529／JIS C 0920）	IP66

アクセサリー

下記は代表的なアクセサリー品番を掲載しています。取付可能なアクセサリーや周辺機器の詳細は、アクセサリーセレクターをご確認ください。
アクセサリーセレクター（i-pro.com）

WV-QJB500WUX
カメラ取付金具

WV-QPL500WUX
ポール取付金具

WV-QCN500WUX
コーナー取付金具

寸法図

単位：mm

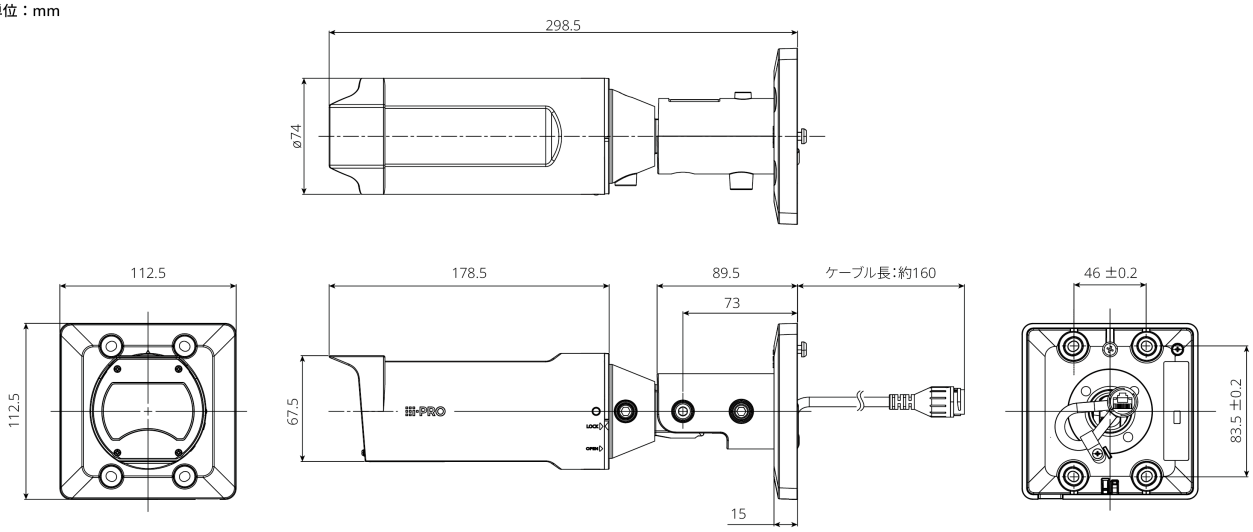

金具との組み合わせ例

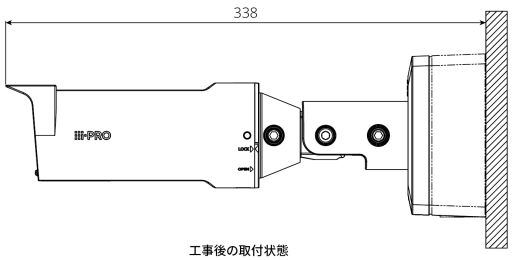

工事後の取付状態

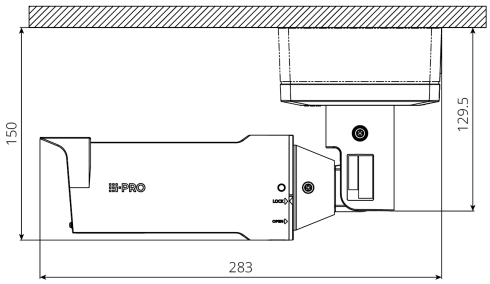

工事後の取付状態

重要

– 安全上のご注意 : この製品を使用する前に、基本情報、インストール ガイド、および操作説明書をよくお読みください。
– i-PRO株式会社は、ネットワークおよび/またはネットワーク上で使用される他のメーカーの製品のパフォーマンスについて責任を負いません。
– 質量と寸法は概算です。
– 仕様は予告なく変更される場合があります。

商標および登録商標について

– iPad、iPhoneは、米国およびその他の国で登録されたApple Inc.の商標です。
– AndroidおよびGoogle ChromeはGoogle LLCの商標です。
– ONVIFは、ONVIF, Inc.の登録商標です。
– その他、この説明書に記載されている会社名・商品名は、各会社の商標または登録商標です。

IPDS-0071-03