●製品の仕様、付属品およびデザインは予告なく変更する場合があります。記載内容は 2023 年 2 月現在のものです。

カメラ取付金具　WV-Q120ASUX

■概要

本機は、カラーテレビカメラやネットワークカメラを取り付けるときに使用する取付金具です。
●壁に設置された埋込ボックス（別途調達）や、ケーブルを通す穴があいている壁に取り付けることができます。また、露出配管を接続することができます。

■仕様

使用温度範囲	－40 ℃ ～ ＋50 ℃
寸法	幅 133 mm　高さ 133 mm　奥行き 50mm
質量	約 510 g
仕上げ	アルミダイカスト　耐重塩害塗装　シルバーメタリック
その他	耐重塩害仕様（ISO14993 準拠）

■付属品

取扱説明書 …… 1 冊

取付ねじ（M5×20） …… 5 本（1 本は予備）
取付ねじ（M4×35） …… 2 本（1 本は予備）

■外観寸法図
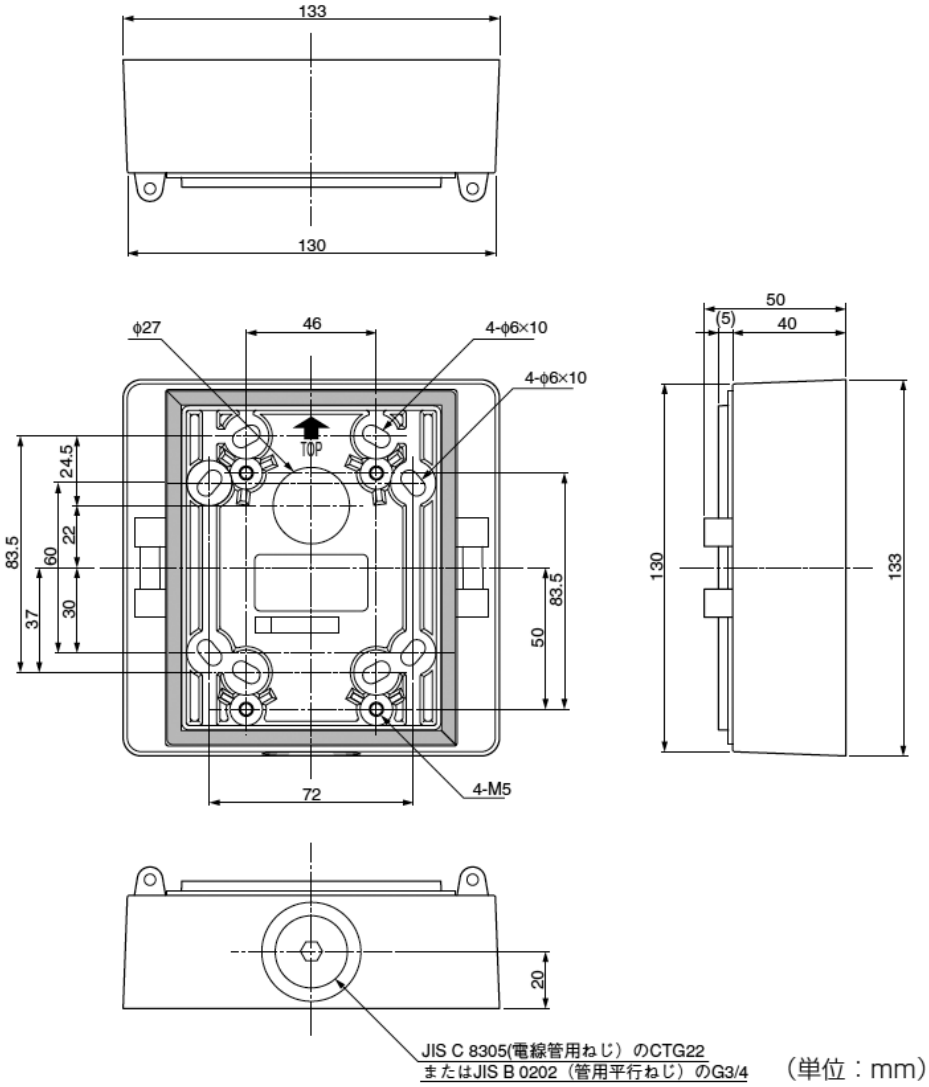
（単位：mm）