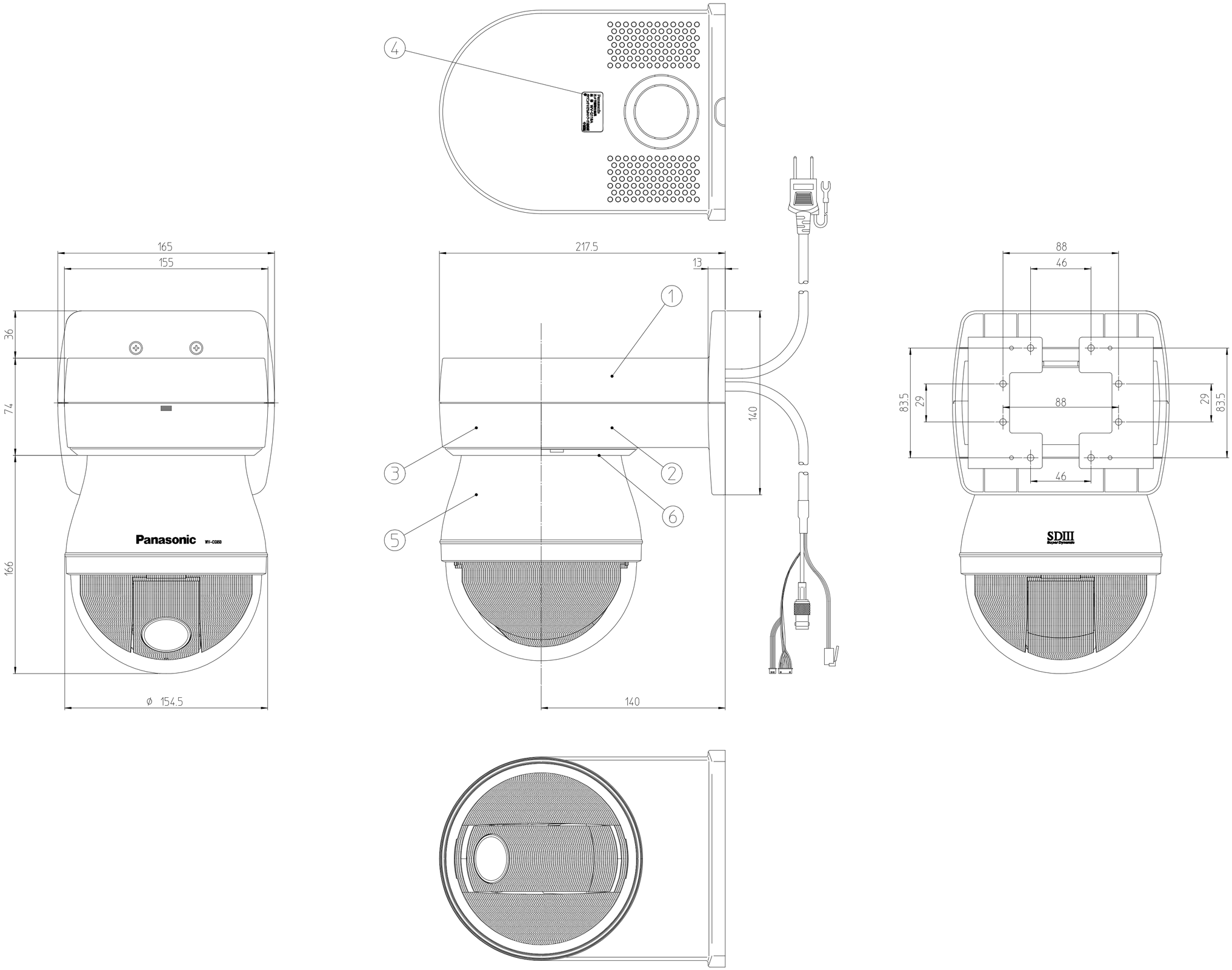
4
165
155
36
74
166
Panasonic
WV-CS850
ø 154.5
217.5
13
1
140
3
2
6
5
140
88
46
83.5
29
88
29
83.5
46
SDIII
Super Dynamic