i-PRO

重要信息

网络硬盘录像机

型号：WJ-NX400K/CH

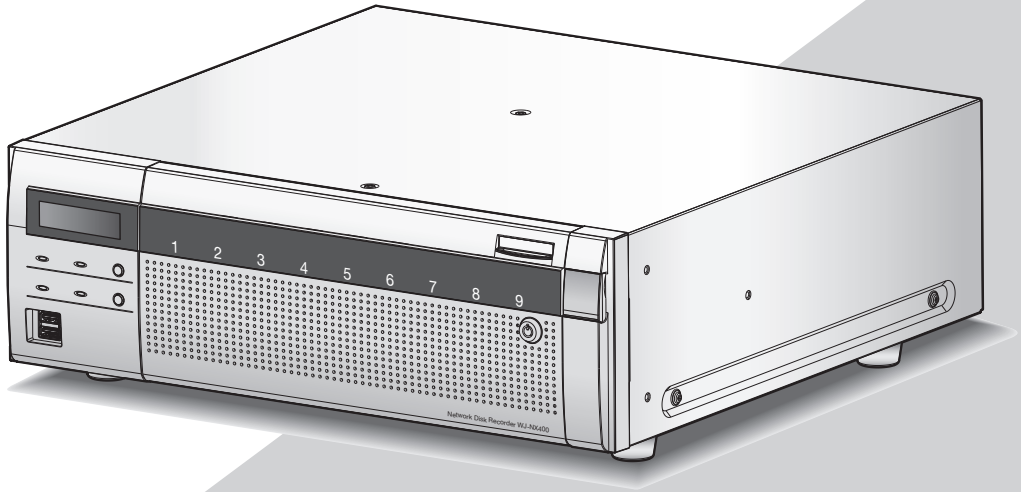

HDMI®
HIGH-DEFINITION MULTIMEDIA INTERFACE

使用产品前请仔细阅读本使用说明书，并请妥善保管。

本说明书中部分型号后缀予以省略。

目录

简介 3
前言 3
附件 4
关于使用说明书 4
对电脑的系统要求 5
商标与注册商标 5
简称 5
GPL/LGPL 6
著作权 6
免责条款 6
网络安全 6
有限责任 7
关于硬盘单元 7
关于摄像机扩张软件（选购件） 7
注意事项 8
各部分的名称和功能 10
前视图 10
前盖内部 12
后视图 13
用户/主机管理 15
经网络由电脑进行操作时 15
硬盘单元 16
装入/取出硬盘单元 16
硬盘单元固定支架 16
当搬运录像机时 17
将硬盘单元安装至录像机 18
将硬盘单元从录像机上移除 19
将扩展单元从录像机上移除 19
故障排除 20
规格 22

简介

前言

网络硬盘录像机WJ-NX400K/CH（下文中称为“录像机”），搭载H.265 CODEC，针对在监视系统内使用而设计，其硬盘能记录多达64台网络摄像机所传输来的图像或音频。购买摄像机扩张软件（WJ-NXE40），即可将安装在系统中的摄像机数量（基本系统可安装64台摄像机）增至最多96和128台。

硬盘驱动器（下文中称为“硬盘”）通过装在硬盘架（附件）里（下文中称为“硬盘单元”），可以简单地从录像机装入或取出。录像机可连接最多五个扩展单元WJ-HXE400/CH（选购件），支持最多54个硬盘。

本录像机可以和支持HDMI（高清多媒体接口）的监视器连接。
通过使用HDMI线（选购件）连接，可以高质量地显示录像图像和摄像机实时图像。
可以通过录像机操作摄像机，在监视器上显示多台摄像机画面或切换摄像机画面等。

系统配置

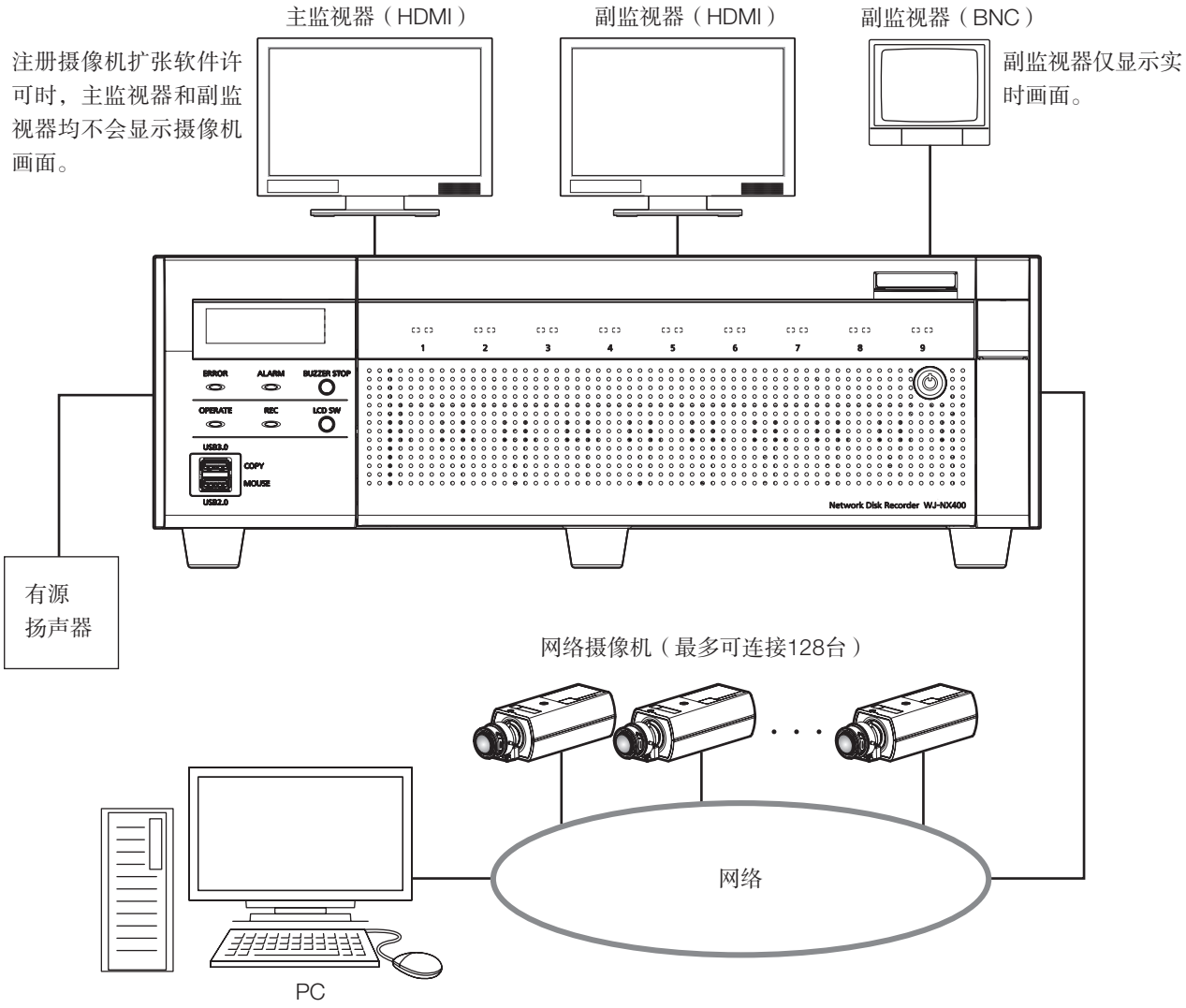

附件

光盘*1 ..... 1张
鼠标 1个
使用说明书 安装篇 1本
快速使用指南 1本
激活密钥卡 1张
端子插头（12针脚） 2个
端子插头（16针脚） 2个
电缆夹（用于固定连接至端子插头的电缆） 1个
前USB防尘盖*2 ..... 2个
电源线 1根
钥匙 2把
标签*3 ..... 1张
机柜安装支架 2个
机柜安装支架用螺钉 6颗
机柜把手 2个
机柜把手用螺钉 4颗
垫圈 4片
硬盘架 9个
硬盘固定螺钉 54颗
电源线夹 1个

*1 光盘中包括使用说明书 设置篇、操作篇（PDF）。安装或设置录像机时务必阅读本节内容。
*2 当不使用鼠标或外部存储器时，请将前USB防尘盖安装在前复制端口和鼠标连接端口上，以防止风扇抽吸空气带入的灰尘。
*3 此标签与产品表面的相同。当本产品安装在机柜上时，将其贴在可以看到的地方。

关于使用说明书

WJ-NX400K/CH附带说明书有如下4本：

使用说明书 安装篇（印刷版）：	说明将本产品安装/连接至设备的步骤以及关于“简便开始”的描述。
重要信息（本书）：	说明前言、注意事项、各部分的名称及其功能和规格。
使用说明书 操作设置篇（PDF）：	说明如何配置所需设置和如何操作本产品。请参见本公司支持网站（https://i-pro.com/global/en/surveillance/documentation_database）。
快速使用指南：	说明如何操作常用功能。

Adobe® Reader®（用于阅读光盘（附件）中的PDF文件。如果所使用的电脑上没有安装Adobe® Reader®软件，请从Adobe® Reader®网站上下载最新版本并安装。）

说明书和设置中的录像机型号可能会缩写为“NX400”，具体视描述而定。关于接收和显示事件和故障信息的专用软件（选购件）、兼容摄像机及其版本，请参见附带光盘上的“readme.txt”。
关于兼容摄像机的最新信息以及固件升级将会增添或变更的功能，请参见本公司支持网站（https://i-pro.com/global/en/surveillance/documentation_database）。
由于产品更新，本文件中所展示的外观可能与实际产品不同，但不影响产品操作。

对电脑的系统要求

建议使用满足以下系统要求的电脑来操作本产品：

操作系统：	Microsoft® Windows® 7*1，Microsoft® Windows® 8.1，Microsoft® Windows® 10
网络浏览器:	Windows® Internet Explorer® 11（32位）
CPU:	Intel® Core™ i7-860
内存：	4 GB以上
监视器：	分辨率：1024 × 768像素以上，24位真彩色以上
网络接口：	10BASE-T/100BASE-TX/1000BASE-T 1个
音频接口：	声卡（使用音频功能时）
其它：	光盘驱动器：用于读取光盘（附件），启动软件以及阅读《使用说明书 操作设置篇》（PDF）等说明书。 DirectX® 9.0c以上 Adobe® Reader®：阅读光盘（附件）中的使用说明书时使用。

*1 Windows® XP 兼容模式不适用。

重要：

- 关于所支持的操作系统和网络浏览器的最新操作验证的信息，请参见本公司支持网站（https://i-pro.com/global/en/surveillance/documentation_database）。
- 如果所使用的电脑未满足上述系统要求，则可能发生诸如成像速度慢或者浏览器运行不正常等问题。
  不支持Microsoft® Windows® RT、Microsoft® Windows® 7 Starter和Microsoft Edge。
- 当使用Microsoft® Windows® 8.1时，切换到桌面模式。在Modern UI用户界面下软件无法使用。

注：

- 使用Microsoft® Windows®或Windows® Internet Explorer®时，关于电脑系统要求和注意事项，请参见光盘中的“关于Windows®/Internet Explorer®”的版本说明”（PDF）。

商标与注册商标

- Adobe、Acrobat Reader和Adobe Reader是Adobe Systems Incorporated公司在美国及其他国家的注册商标。
- Microsoft、Windows、Internet Explorer、ActiveX和DirectX是Microsoft公司在美国及其他国家的商标或注册商标。
- 屏幕快照的转印已得到Microsoft公司的许可。
- Intel和Intel Core是英特尔公司或其子公司在美国和/或其他国家（或地区）的商标。
- HDMI、HDMI高清晰度多媒体接口以及HDMI标志是HDMI Licensing Administrator, Inc.在美国和其他国家的商标或注册商标。
- 本说明书中的其它公司或者产品的名称可能是相应公司的商标或者注册商标。
- 包含于 Patentlist.accessadvance.com 网站所列的 HEVC 专利的一项或多项权利要求中。

简称

本说明书包含以下缩写词。
Microsoft® Windows® 8.1简称为Windows 8。
Microsoft® Windows® 7简称为Windows 7。
Windows® Internet Explorer® 11简体中文版简称为Internet Explorer。

GPL/LGPL

- 本产品包含已取得GPL（GNU通用公共许可证）、LGPL（GNU宽通用公共许可证）的软件。
- 客户可复制、分发和修改已取得GPL和/或LGPL的软件的源代码。
- 关于本产品中包含的软件源代码和GPL/LGPL软件中包含的版权声明的详细内容，请参见随机光盘中的readme文件。
- 请注意：i-PRO Co., Ltd.不回应有关源代码的任何询问。

著作权

除已取得GPL/LGPL许可证及其他开放源码软件外，禁止将本产品附带的软件转让、复制、反向汇编、反向编译、反向工程以及利用本产品所包含的所有软件从事违反出口法令的出口行为。

免责条款

如本产品出现故障，i-PRO Co., Ltd.将根据保修条款进行修理或更换。但对下述情况本公司对任何团体或个人均不承担任何责任，包括但不限于：

(1) 非归责于本产品质量原因引起的任何损害和损失，包括但不限于直接或间接的、特定的、相因而生的或典型的损害或损失；
(2) 由于任何安装不当或用户的使用不当或不注意而引起的损害或本产品的破损等；
(3) 当用户对本产品进行拆卸、修理或改造时，不管起因是否在此，而造成的一切故障和异常；
(4) 由于任何理由或原因（包括产品的任何故障或问题）、由未能显示的图像所引起的不便或任何损失；
(5) 与第三方的设备等组成的系统引起的异常或其结果所导致的不便、损失或损害；
(6) 用户拍摄的监控图像或保存的数据由于某种原因（包括在验证设定界面的用户验证设定为关时使用）被公开或被使用，结果侵害了作为拍摄对象的个人或团体的隐私等，并因此而提出的赔偿要求或诉讼；
(7) 由于任何故障造成的注册数据丢失（包括因遗忘用户名和密码等验证信息而需执行的产品初始化）。

网络安全

将本产品连接到网络上时，提醒您注意以下风险：
① 由于使用本产品造成的信息泄露或丢失
② 恶意使用本产品进行非法活动
③ 恶意干扰或者阻止本产品的正常工作
为了防止上述风险，请客户充分实施网络安全保护措施（包含以下保护措施）：
- 在有防火墙等的安全网络中使用本产品。
- 如在网络系统中使用本产品，请定期确认和清除电脑病毒或恶意程序。
- 为了防止非授权访问，应设定用户名和密码来限制非授权用户登录摄像机。
- 为了防止在网络上泄漏图像数据、验证信息（用户名、密码）、报警邮件信息、FTP服务器信息、DDNS服务器信息等，应通过用户验证来限制访问。
- 以管理员身份访问本机后，请务必关闭所有的浏览器。
- 请定期变更管理员密码。此外，请妥善保存用户验证信息（用户名和密码），以此避免泄露于第三方。
- 请勿将本产品以及电缆安装在容易被人损坏的地方。

有限责任

任何表述除其文字所提供之意思以外不作任何保证，无论明示还是暗示，包括但不限于产品特性、特殊功能的适用以及不侵害第三方权力的默认保证。
本表述内容存在技术或印刷错误的可能性。
为完善本表述与相关产品，该表述内容可能随时被更改。

关于硬盘单元

必须先把硬盘装入硬盘架内组成一个硬盘单元后，再装入录像机。硬盘单元是为了可以在录像机内简单地装入或取出硬盘而设计的。
关于购买、安装和更换硬盘，请与经销商联系。

关于摄像机扩张软件（选购件）

购买摄像机扩张软件WJ-NXE40（选购件），即可将安装在系统中的摄像机数量（基本系统可安装64台摄像机）增至最多96和128台。关于摄像机数量，请参见下表。

摄像机扩张软件 WJ-NXE40 （许可32台摄像机）	仅NX400 （无追加许可）	一个摄像机扩张软件 （一个追加许可）	两个摄像机扩张软件 （两个追加许可）
	最多64台摄像机	最多96台摄像机	最多128台摄像机

重要：

- 注册摄像机扩张软件许可时，以下功能将不可用。
  - · 在与录像机连接的主监视器和副监视器上显示摄像机画面。
    - * 电脑的网络浏览器上将显示摄像机画面，而主监视器和副监视器上则不显示画面。
  - · 鱼眼摄像机的鱼眼校正显示
    - * 使用鱼眼校正显示时，请使用视频监视软件WV-ASM300（选购件，2017年2月起）。
  - · 在与录像机连接的主监视器上显示、搜索、回放和复制录制画面。
  - · 子流录像
  - · 再编码传送
  - · 设置菜单部分操作
    - * 主监视器显示特别菜单，而不是摄像机画面。副监视器变黑。

注意事项

安装时请委托经销商。
安装中需要技术和经验。否则会导致火灾，受伤，触电或者财物毁坏。
- 请务必联系经销商。

禁止自行拆解或改造。
以防造成火灾、触电。
- 检查与维修事宜请联系经销商。

防止异物落入。
请勿让水、金属物体等异物进入产品，否则会导致火灾或触电。
- 此时请立即拔下电源插头，并与经销商联系。

当发生异常时请立即停止使用。
使用中出现冒烟或产生异味等情况时，继续使用可能会导致火灾、受伤或产品损坏。
- 请立即切断电源，并与经销商联系。

请勿在本产品的上方/附近放置盛有水等液体的容器。
如溢出的水进入装置内部，可能会引起火灾、触电。
- 此时请立即拔下电源插头，并与经销商联系。

定期清洁电源插头，避免聚集灰尘。
灰尘会影响绝缘，并导致火灾。
- 清洁时，断开电源插头并用洁净的干布擦拭。

请勿在不稳固的位置安装本产品。
如果安装的地方强度不足，会导致坠落、受伤等事故。

雷电天气时，请勿触摸本产品、电源线或已接通的电缆。
否则可能会导致触电。

切勿用湿手插拔电源插头。
否则可能会导致触电。

避免损坏电源线/插头。
请勿损坏、改造、用力弯折、缠绕、拉扯或绑扎电源线，也不得将重物放置在电源线上。
使用受损的电源线可能会导致触电、短路或火灾等情况。
- 关于维修电源线/插头，请与经销商联系。

接地
本产品的电源插头为配备接地端子的2插脚插头。使用本产品前，请确认产品已正确接地。
如果未正确接地，则可能导致漏电或产品损坏，引发触电。
- 详细信息请咨询经销商。（本产品售价不包含接地安装费用。）

设备电源开启时，请勿进行安装或接线作业。
以防造成火灾、触电。

握住电源插头断开电源线。
请勿拉电源线，否则会导致火灾、触电等情况。

将电源插头牢固连接。
如果电源插头未牢固连接，可能导致火灾、触电等情况。
- 请勿使用破损的电源线和松动的交流电插座。

如果设备的额定功率超出规定范围，请勿将设备连接至插座或布线设备。
如果在一个交流电插座上施加过多的负载导致功率超出规定范围，则可能引起插座发热，进而发生火灾。

请勿撞击或振动。
以防造成火灾、触电。

避免将本产品放置在潮湿及多尘的场所。
以防造成火灾、触电。

请勿堵塞通风孔。
否则会导致产品内部温度过高，从而引发火灾。

使用时的注意事项

当通过网络访问本产品时
为了防止恶意攻击，请注意以下几点。
- 启用用户验证。
- 定期变更用户密码。

关于密码变更的详细信息，请参见本公司支持网站上的《使用说明书 操作设置篇》（PDF）。

电源
输入电源：直流220 V至240 V、50 Hz/60 Hz
如果插座已连接一台大功率设备（如复印机、空调等），请勿将本产品与此插座连接。避免将本产品放置在水源处。
* 附件中的电源线为本产品专用。请勿将电源线与其他设备一同使用。同时也不得使用其他电源线。

操作环境温度
温度：+5 °C至+45 °C，否则可能损坏内部零件或导致故障。
* 硬盘的性能及寿命易受高温影响。建议在+25 °C左右的温度环境下使用本产品。

电源开关
电源开关位于产品后面。尽管电源开关设置为“关、OFF”，但电源并未完全切断。需要完全切断电源时，请拔下电源插头。

内置备用电池
- 请勿将内置电池暴露于阳光、火或类似的高温环境中。

硬盘（HDD）

- 硬盘是精密器件。应小心轻放。如果硬盘正在运行时移动本产品，则可能会损坏硬盘。
- 在此预先警告，硬盘上的图像等信息无论在任何情况下丢失，我们对硬盘上的信息丢失一概不做任何保证。
- 电源打开时或电源关闭之后（约30 秒钟）硬盘还在运行，请勿移动或安装本产品。
- 硬盘属于消耗品，其使用寿命因运行环境而所有不同。使用时间超过大约20000小时后，可能会频繁发生写入错误；超过大约30000小时后，磁头和电动机可能老化。在推荐的环境温度（大约25 °C）下它们将会在使用超过大约30000小时后达到使用寿命终点。
- 建议在+25 °C左右的环境温度下运行硬盘，并在运行18000小时之后进行更换，以免因硬盘崩溃而导致数据丢失。
  请在设置菜单下“高级”下的“维护”的“硬盘信息”选项卡的“操作”中查看硬盘的运行时间。
- 硬盘发生故障时应立即更换。有关维修服务请与经销商联系。

关于外部存储器（外部硬盘和USB存储器）

- 可将外部硬盘或兼容USB3.0的USB存储器连接至复制端口，用作外部存储器。
- 使用格式为exFAT、FAT（FAT16）或FAT32的外部存储器。
- 能被录像机识别的USB媒体可在录像机上格式化。关于格式化的方法，请参见《使用说明书 操作设置篇》（PDF）。
- 无法使用需要密码验证、特殊驱动装置或具备加密功能的外部存储器。

防止硬盘表面发生结露

如发生结露，则可能导致故障。
如果发生下述情况，请放置2小时左右，待确认已经没有结露后再接通电源。

- 本产品放在湿度非常高的地方。
- 本产品放在暖气刚刚打开的房间里。
- 本产品刚从有空调的房间移到了潮湿高温的房间。

关于所使用的监视器

如果在电脑监视器上长时间显示相同画面，有可能会导致监视器上的画面暗化。

清洁

- 清洁前应先切断电源。否则可能有触电危险。
- 清洁外壳时不要使用具有强烈腐蚀性的或带有研磨性的溶剂作为清洁剂。
- 使用无纺布进行清洁时，请遵守该布的使用注意事项。

产品的废弃/转让

保存在记忆卡上的视频可能会泄漏个人信息。本产品需要废弃或转让给他人时，即使是修理时，也要确认硬盘上没有数据。

指示标签

关于设备类别及电源等的指示信息，可参照本产品表面的指示标签。

AVC专利许可证

THIS PRODUCT IS LICENSED UNDER THE AVC PATENT PORTFOLIO LICENSE FOR THE PERSONAL USE OF A CONSUMER OR OTHER USES IN WHICH IT DOES NOT RECEIVE REMUNERATION TO (i) ENCODE VIDEO IN COMPLIANCE WITH THE AVC STANDARD ("AVC VIDEO") AND/OR (ii) DECODE AVC VIDEO THAT WAS ENCODED BY A CONSUMER ENGAGED IN A PERSONAL ACTIVITY AND/OR WAS OBTAINED FROM A VIDEO PROVIDER LICENSED TO PROVIDE AVC VIDEO. ADDITIONAL INFORMATION MAY BE OBTAINED FROM MPEG LA, L.L.C.
SEE HTTP://WWW.MPEGLA.COM
中文译文：本产品已取得AVC专利许可证。因此，在以下情况，可将本产品用于相关的个人及其它非营利用途：（i）当用户以符合AVC视频标准（“AVC Video”）的编码方式进行视频编码时；（ii）当用户在解码由用户在从事个人活动中编码的视频和/或由已取得AVC许可证授权的AVC视频供应商提供的视频时。有关更多信息，可从MPEG LA, LLC.获取。
请访问HTTP://WWW.MPEGLA.COM。

录像机的重启

在下列情况下，为了继续录像，录像机会自动重启。

- 录像机的软件检测出装置内部有异常，判断为需要重新启动时。

录制数据免责条款

i-PRO Co., Ltd.对于不论是否是硬盘或其他部件因任何原因（包括本产品的维修或维护）导致的无法录像或编写（包括数据丢失），将不直接或间接承担任何责任或义务。

包装箱、缓冲材料、硬盘单元固定支架

搬运本产品时，务必保留包装箱、缓冲材料和硬盘单元固定支架，以防止因掉落或振动而损坏本产品。

关于搬运

录像机重量超过10 kg。请小心将录像机安装在机柜上，避免坠落。坠落可能导致录像机损坏、变形，或导致人员受伤。

各部分的名称和功能

前视图

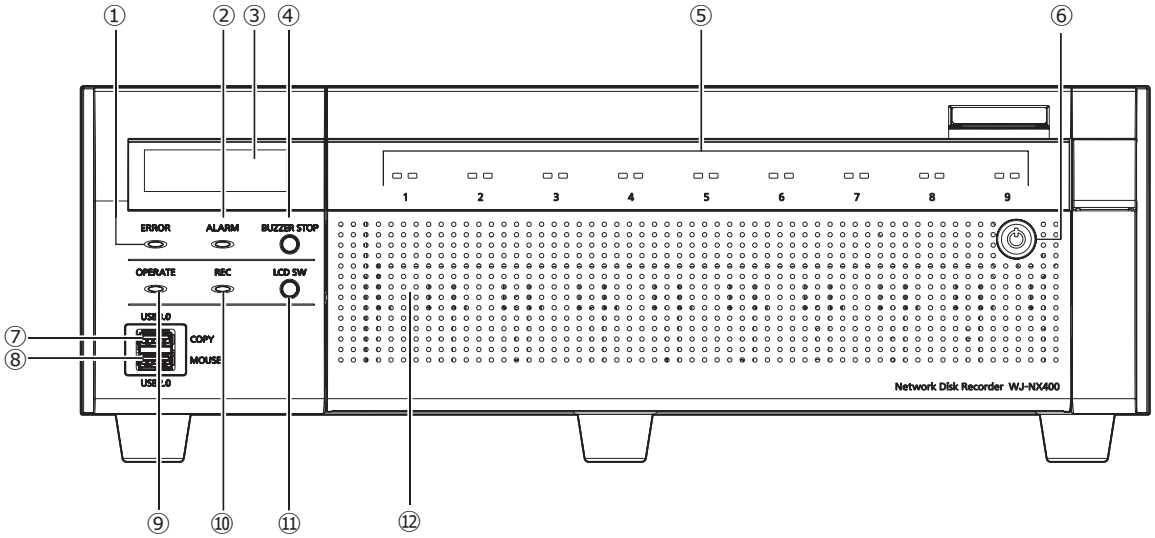

① 错误指示灯 [ERROR]

录像机发生故障时指示灯会闪烁。

红灯闪烁：系统错误（网络连接错误，HDD错误，录像异常等。）

橙灯闪烁：过热错误，冷却风扇故障等。

从故障状态自动复位时指示灯点亮。

② 报警指示灯 [ALARM]

报警发生时闪烁，报警输出停止时点亮。点击【复位】按钮后（请参见《使用说明书 操作设置篇》（PDF）），该指示灯熄灭。

③ 液晶显示屏

显示录像机的状态（错误状态等），需要通过主监视器或电脑方可设置录像机。仅通过录像机的液晶显示屏无法进行设置。

④ 蜂鸣器停止按钮 [BUZZER STOP]

按下此按钮，使报警或错误发生时开始鸣响的蜂鸣器停止。关于发生错误和报警，请参见《使用说明书 操作设置篇》（PDF）。

⑤ 硬盘访问指示灯 (1~9)

前盖观察窗上显示的硬盘状态指示灯和硬盘访问指示灯。

硬盘状态指示灯（左侧）

表示相应硬盘的运行状态。（请参见第12页）

硬盘访问指示灯（右侧）

表示相应硬盘的状态（访问/失败）。(请参见第12页）

基本上，每个指示灯会显示相应硬盘单元的状态（硬盘单元1 ~ 9），而当系统发生错误时，所有指示灯将会处于相同状态。

重要：

- 当指示灯在RAID1/RAID5/RAID6模式下亮起红灯时，请立即更换发生错误的硬盘单元。关于更换硬盘单元，请与经销商联系。
- 在RAID5模式：
  如果2个或以上硬盘访问指示灯点亮或闪烁红灯，不能恢复相应硬盘上的数据。
- 在RAID6模式：
  如果3个或以上硬盘访问指示灯点亮或闪烁红灯，不能恢复相应硬盘上的数据。

⑥ 钥匙孔

使用钥匙（附件）来打开/关闭前盖。请妥善保管钥匙。

锁上前盖：插入钥匙，轻推并向左旋转钥匙。

打开前盖：插入钥匙，轻推并向右旋转钥匙。

⑦ 复制端口 (USB3.0) [COPY]

将外部存储器（外部硬盘、USB存储器）连接至此端口，并复制硬盘上记录的画面和音频。外部存储器也可连接至后方的复制端口。可任选其一。

* 也可连接鼠标。

⑧ 鼠标连接端口 (USB2.0) [MOUSE]

将鼠标（附件）连接至此端口。鼠标可连接至后方的鼠标连接端口。可任选其一。

⑨ 电源指示灯 [OPERATE]

接通电源时点亮。

⑩ 记录指示灯 [REC]

正在录像时橙灯点亮。

⑪ **液晶显示屏菜单切换按钮 [LCD SW]**

使用此按钮切换液晶显示屏上的菜单，即日期/时间显示（默认设置）与录像机IP地址显示之间切换。
如果液晶显示屏上显示错误信息，当此按钮按下时，则该错误信息将删除，液晶显示屏将返回日期/时间显示。

⑫ **前盖**

装入或更换硬盘单元时，打开前盖。
平时正常运行时,请务必关上并锁上此盖。

前盖内部

* 下图所示为 9 个已安装的硬盘单元，“硬盘单元固定支架”已移除。

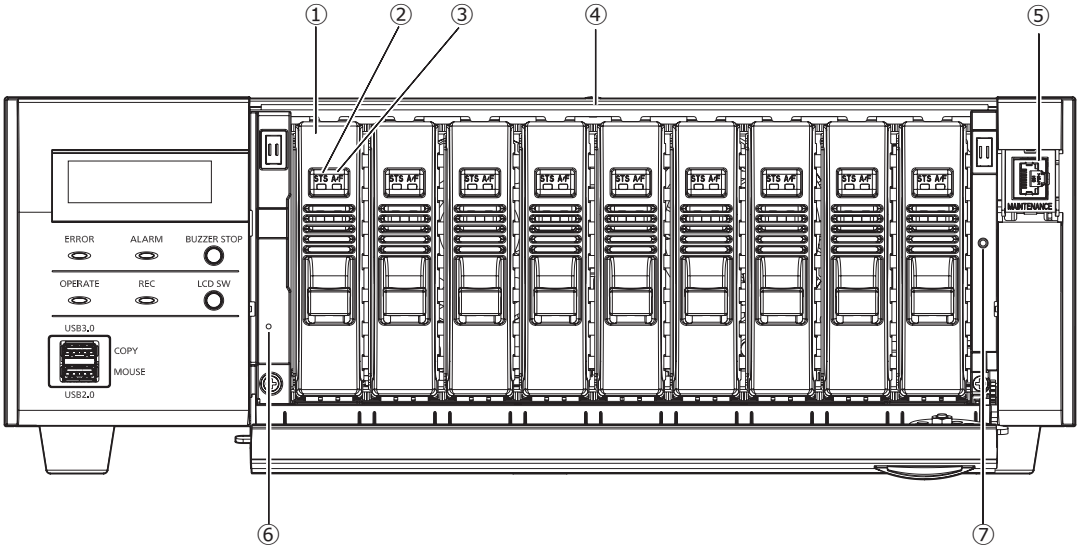

① 硬盘单元（选购件）

只有装入专用硬盘架的硬盘（硬盘单元）才能装入录像机。关于购买、安装和更换硬盘，请与经销商联系。

② 硬盘状态指示灯 [STS]

表示相应硬盘的运行状态。

绿灯点亮：表示相应硬盘（已格式化）的电源处于接通状态。

绿灯闪烁：表示相应硬盘仅用于回放。
（使用相应硬盘不能录像。）

橙灯闪烁：表示相应硬盘当前正在进行格式化、添加或移除。

红灯闪烁：表示相应硬盘的格式化已经失败。

熄灭：表示相应硬盘的电源为切断状态，未连接硬盘，或未被识别。

③ 硬盘访问/失败指示灯 [A/F]

表示相应硬盘的状态（访问/失败）。

在RAID1、RAID5或RAID6模式下，发生硬盘失败（错误）时，该指示灯将会点亮或闪烁红灯。

绿灯闪烁：表示正在访问相应硬盘。

熄灭：表示相应硬盘未被访问。

红灯点亮：表示相应硬盘发生故障（只要更换硬盘就能恢复）。
在RAID1或RAID5模式下，表示该硬盘是第1个故障的硬盘。
在RAID6模式下，表示硬盘分别是第1个和第2个故障的硬盘。

红灯闪烁：表示相应硬盘发生故障（即使更换硬盘也无法恢复）。
在RAID5模式下，表示该硬盘是第2个故障的硬盘。
在RAID6模式下，表示该硬盘是第3个故障的硬盘。

橙灯闪烁：表示硬盘当前正在RAID1、RAID5或RAID6模式下进行恢复（硬盘在数据恢复的高速运行时，该指示灯可能会被看错为橙灯点亮）。

④ 硬盘单元插槽

最多可以安装9个硬盘单元。

⑤ 维修端口 [MAINTENANCE]

使用此端口，直接和电脑连接执行维修操作。平时请勿使用此端口。

⑥ 重启按钮

重启录像机。插入回形针一类的细棒，然后按住五秒以上。

⑦ 硬盘单元固定支架固定螺纹孔

搬运录像机时，通过此孔固定硬盘单元固定支架。

后视图

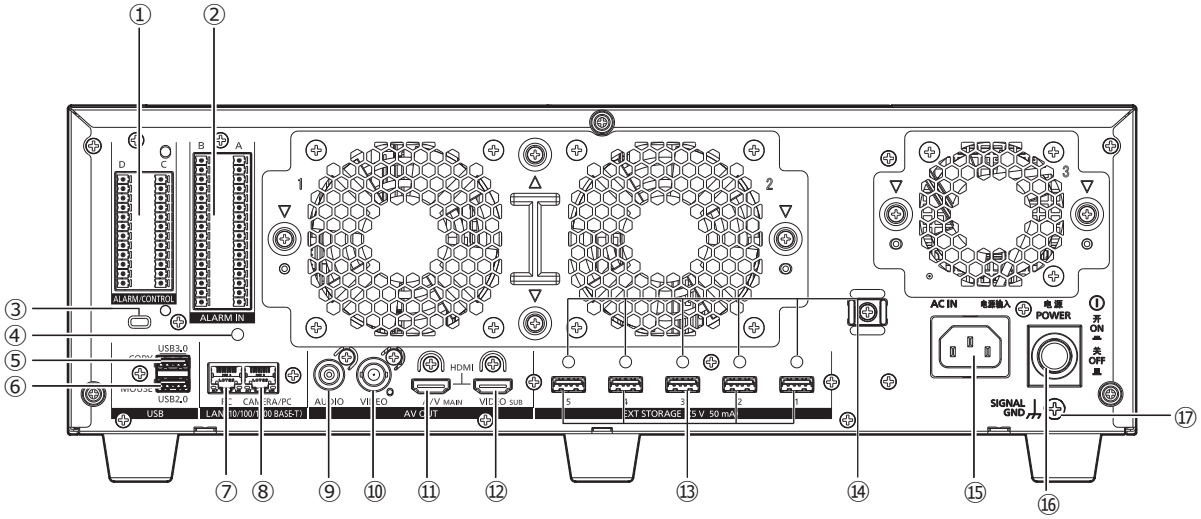

① 报警/控制端口 [ALARM/CONTROL]
可使用此端口连接传感器或输出报警信号的防盗门开关等外部设备，或将蜂鸣器或报警灯等报警装置连接至外部设备。
可安装随附的两个端子插头（12针脚）。

② 报警输入端口 [ALARM IN]
可用于连接传感器或输出报警信号的防盗门开关等外部设备。
可安装随附的两个端子块状插头（16针脚）。

③ 安全线孔
安装防盗安全线的锁定装置。

④ 电缆夹固定孔（用于固定端子块状电缆）
电缆夹（附件）借助此固定孔捆扎并固定端子块状电缆。关于安装，请参见第14页。

⑤ 复制端口 (USB3.0) [COPY]
将外部存储器（外部硬盘、USB存储器）连接至此端口，并复制硬盘上记录的画面和音频。外部存储器也可连接至前方的复制端口。可任选其一。
* 也可连接鼠标。

⑥ 鼠标连接端口 (USB2.0) [MOUSE]
将鼠标（附件）连接至此端口。鼠标可连接至前方的鼠标连接端口。可任选其一。

⑦ 网络端口（电脑端口）[PC]
通过10BASE-T、100BASE-TX或1000BASE-T网络将录像机连接到电脑。

⑧ 网络端口（摄像机/电脑端口）[CAMERA/PC]
通过10BASE-T、100BASE-TX或1000BASE-T网络将录像机连接到电脑和摄像机。正在访问此端口时，访问指示灯（绿色）闪烁。正在连接此端口时，连接指示灯（橙色）点亮。

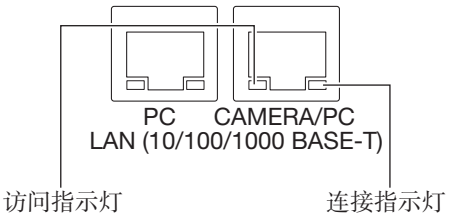

⑨ 音频输出端口（RCA插孔）[AUDIO OUT]
用于连接带功率放大器的扬声器等设备。输出到主监视器的相同音频将从此端口输出。

⑩ 视频输出端口（BNC）[VIDEO OUT]
连接副监视器（BNC）。输出到副监视器输出端口（HDMI）的相同画面将从此端口输出。
默认为NTSC输出。将不显示设置菜单。

⑪ 主监视器输出端口（HDMI）[A/V OUT MAIN]
此端口用于连接至带HDMI的监视器（主监视器）。显示录像机的实时画面、录制画面或设置菜单。

⑫ 副监视器输出端口 (HDMI) [VIDEO OUT SUB]
此端口用于连接至带HDMI的监视器（副监视器）。仅显示实时画面。

⑬ 外部存储器端口 [EXT STORAGE (5 V 50 mA)]
使用扩展单元随附的专用连接电缆将选购的扩展单元（WJ-HXE400/CH）连接至此端口。
务必从外部存储器端口1开始依次连接扩展单元。

⑭ 电缆夹固定孔

将电缆夹（扩展单元的附件）安装在该固定孔内，以固定连接电缆。请参见扩展单元WJ-HXE400/CH的使用说明书。

⑮ 电源输入端子[电源输入、AC IN]

本产品的电源插头为配备接地端子的2插脚插头。将电源线完全插入电源端子，避免松脱。

电源线夹的使用方法

在距离插头15至20厘米处，使用随附的电源线夹穿过电源线夹座，将电源线牢牢固定住。

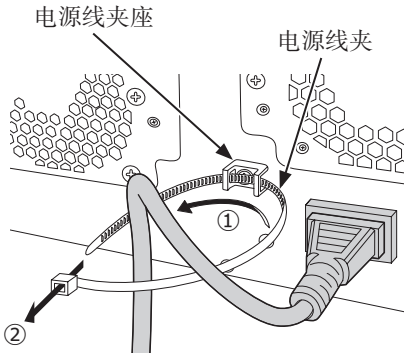

①将电源线夹穿过电源线夹座。
②将电源线夹如图示绕成一个环形以束紧电源线。

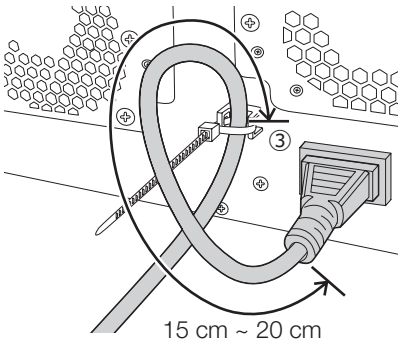

③在距离插头15至20厘米处束紧电源线，并将其固定到电源线夹座。
可根据需要，将多余的电源线夹剪掉。

⑯ 电源开关 [电源、POWER]

按下电源开关启动电源。再次按下电源开关关闭电源。

重要:

- 打开录像机的电源前先打开所有连接的扩展单元的电源。
- 关闭录像机的电源之后关闭扩展单元的电源。

⑰ 信号接地端子 [SIGNAL GND]

将系统内其它设备的信号接地端子与此端子连接，进行信号接地。在未连接信号地线的系统中操作录像机和设备时，可能会产生噪声。

电缆夹固定孔（用于固定端子块状电缆）

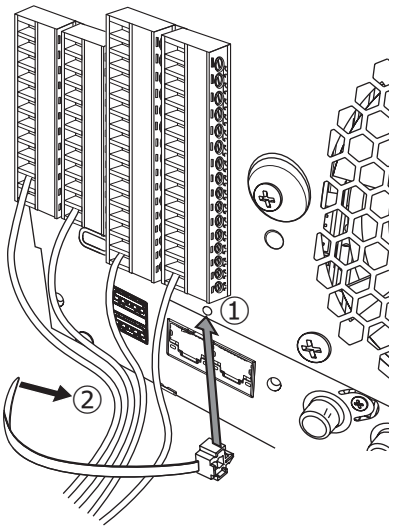

①将电缆夹（附件）插入电缆夹固定孔。
②使用电缆夹（附件）的电缆扎带捆扎报警/控制端子的电缆以及报警输入端子的电缆。
将电缆朝右下方捆扎，以免遮挡网络端口。

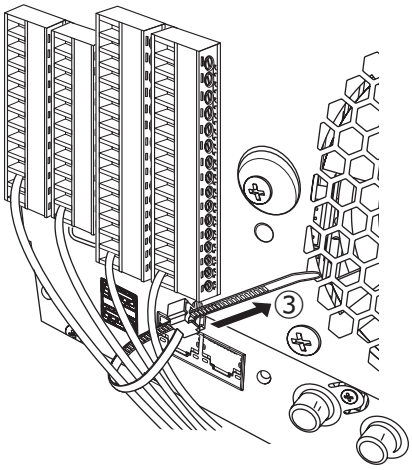

③拉紧电缆夹（附件）的电缆扎带，并将其固定在右上方。

用户/主机管理

使用录像机的用户或经局域网等网络访问录像机的电脑（主机），必须事先在录像机中注册。可注册的用户最多为32个。
可注册以下的信息作为用户信息、主机信息。

项目	说明
用户名	录像机中注册的用户名。通过登录画面输入。
密码	使用录像机的用户密码。通过登录画面输入。
等级	根据适用的操作项目将用户分为以下等级 管理员/二级管理员/操作员/浏览者/退出时 管理员可执行所有配置和操作项目。可事先选择其他等级用户能够控制的功能。（请参见《使用说明书 操作设置篇》（PDF）） 管理员 0 最高 二级管理员 1 高 操作员 2 浏览者 3 退出时 4 低
优先权	优先权表示操作优先级别。为各级别用户分别指定相应的固定优先级别“0”（最高）至“4”（低）。 两个或以上同级别用户执行相同的操作时，录像机将根据最新操作指示运行。
默认画面	登录后随即显示的主监视器电脑上的实时图像画面。

经网络由电脑进行操作时

经网络由电脑操作录像机。最多可16个主机（电脑）同时访问。
16个主机（电脑）均已登录时，如果有新的其它主机（电脑）想要登录，那么，访问优先权设置最低的用户自动退出。如果试图登录的访客与已经登录的访客具有相同的访问优先权，则已经登录的访客将退出。

经网络由电脑访问录像机时，因设置菜单 [高级] - [用户管理] - [基本] 标签页的 [用户验证] 的设置不同，验证方法也有所不同。（请参见《使用说明书 操作设置篇》（PDF））

用户验证的设置	登录的用户/主机	注释
关	以管理员身份登录。	
开（默认）	以注册用户身份登录。	显示登录画面。

硬盘单元

装入/取出硬盘单元

必须先把硬盘装入硬盘架内组成一个硬盘单元后，再装入录像机。
硬盘单元是为了可以在录像机内简单地装入或取出硬盘而设计的。
关于购买、安装和更换硬盘，请与经销商联系。

重要：

- 硬盘是精密器件。应小心轻放。振动和冲击可能导致硬盘单元故障。
- 搬运硬盘单元前，请阅读“硬盘单元固定支架”（本页）和“当搬运录像机时”（请参见第17页）。
- 电源打开时或电源关闭之后（约30 秒钟）硬盘还在运行，请勿移动或安装本产品。
- 务必从硬盘单元插槽1开始依次安装硬盘单元。
- 一旦开始在RAID1*、RAID5*或RAID6*模式下运行，请勿再改变硬盘单元的位置。如果位置变更，将无法读取记录数据。
  * 请参见《使用说明书 操作设置篇》RAID模式的操作/设置。

硬盘单元固定支架

录像机的硬盘单元插槽内备有“硬盘单元固定支架”，出厂前已使用螺钉固定。如需将硬盘单元安装在录像机中，请先移除“硬盘单元固定支架”。
“硬盘单元固定支架”和用于固定支架的螺钉可防止硬盘单元在搬运过程中掉落。

如何移除硬盘单元固定支架

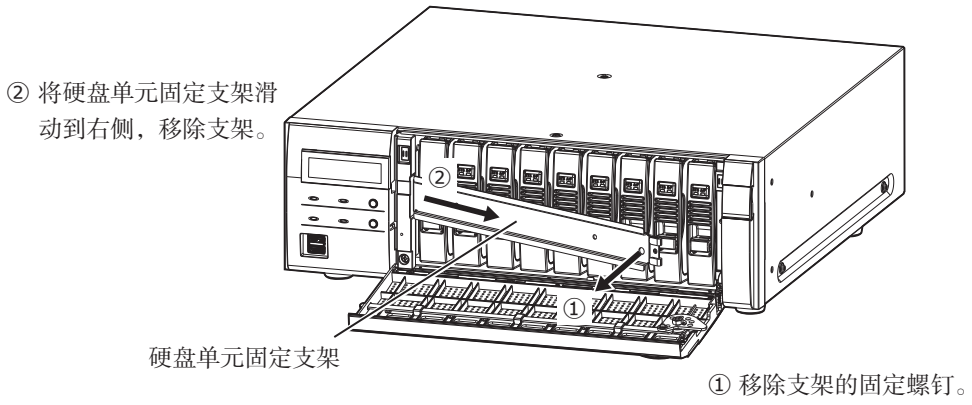

如何安装硬盘单元固定支架

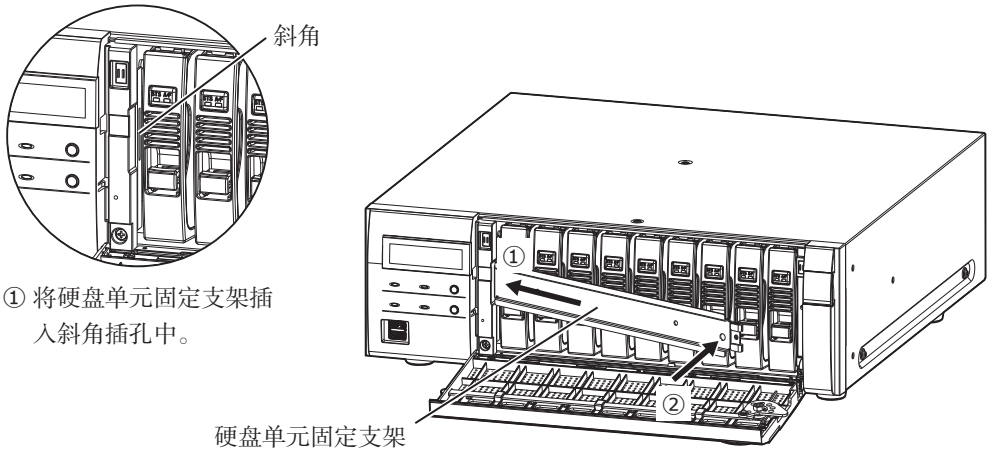

当搬运录像机时

(1) 移除录像机中的所有硬盘单元，或安装硬盘单元固定支架，并使用螺钉固定支架。
(2) 将录像机放入缓冲材料之间，并将它们一同放入包装箱。

重要：
- 录像机重量超过 10 kg。请小心将录像机安装在机柜上，避免坠落。坠落可能导致录像机损坏、变形，或导致人员受伤。

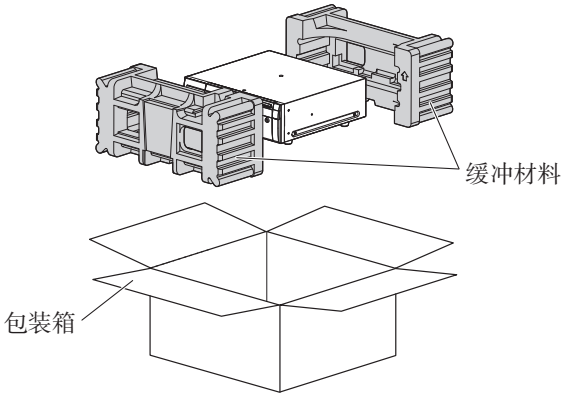

将硬盘单元安装至录像机

本页插图为原理图。未包含具体的形状信息。
设备运行时也可安装硬盘单元（RAID1、RAID5或RAID6模式运行时除外）。
如果录像机出厂前已安装“硬盘单元固定支架”，请在步骤2前移除支架。

步骤1

将钥匙（附件）插入前盖上的钥匙孔后，轻推并向右旋转钥匙，以打开前盖。

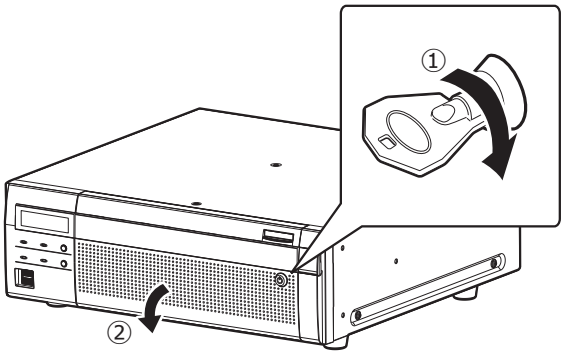

步骤2

参照硬盘插槽编号将硬盘单元插入硬盘插槽内。

① 按下硬盘单元上的硬盘更换扣，同时掀起硬盘单元上的手柄，然后将硬盘单元插入硬盘插槽直到最底部为止。小心插入硬盘单元，避免碰到任何物体（也不得碰到已插入的其他硬盘单元）。
② 稳稳地推动手柄上部直至碰到硬盘插槽顶部内侧凸起部分，然后向下转动手柄。
③ 向下转动手柄时听到“咯嗒”响声，即表示硬盘更换扣移动到位。

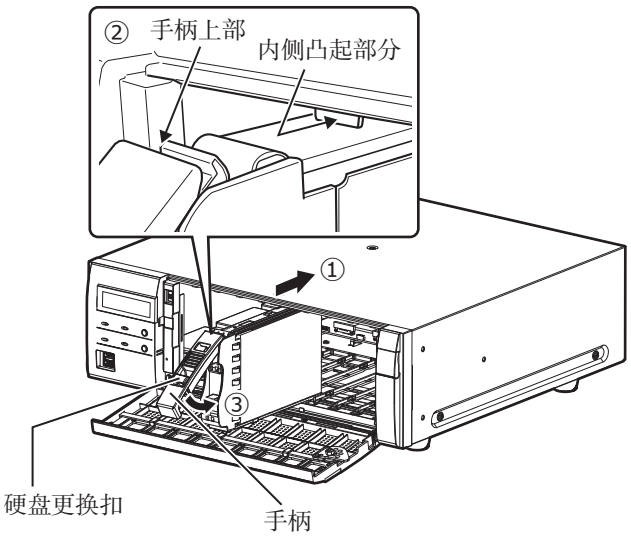

重要：

- 务必从硬盘单元插槽1开始依次插入硬盘单元。
- 请小心移除硬盘单元，以免手柄夹伤手指。
- 显示HDD管理画面时，无法识别HDD。关闭HDD管理画面，然后安装硬盘单元。

④ 液晶显示屏显示以下信息。

```
MAIN－y
NEW HDD DETECT
```

* y是插槽编号

步骤3

安装好全部硬盘单元后，需要设置操作模式并格式化硬盘。关于设置，请参见《使用说明书 操作设置篇》（PDF）中操作/设置部分的“控制硬盘”。

将硬盘单元从录像机上移除

移除硬盘单元时，必须事先执行移除流程。更换硬盘单元时，必须事先执行移除和连接流程。

重要：
- 关于硬盘单元的移除流程/移除和连接流程/安装，请联系经销商。
- 一旦安装流程完成，则硬盘单元中数据均删除。

移除流程完成后，即使录像机正在运行，也可移除硬盘单元。关于如何在移除流程后移除硬盘单元，请参见以下流程说明。

步骤1

将钥匙（附件）插入前盖上的钥匙孔后，轻推并向右旋转钥匙，以打开前盖。

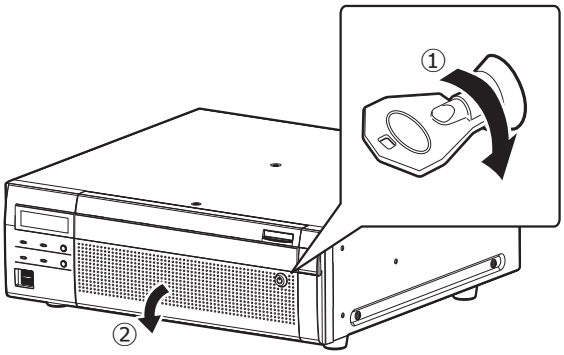

步骤2

取出硬盘单元

① 按下硬盘单元上的硬盘更换扣，同时掀起硬盘单元上的手柄。
② 从硬盘插槽内取出硬盘单元。
将硬盘单元取出，应小心轻放不要掉下，请勿让其受到冲击或振动。

重要：
- 请小心移除硬盘单元，以免手柄夹伤手指。

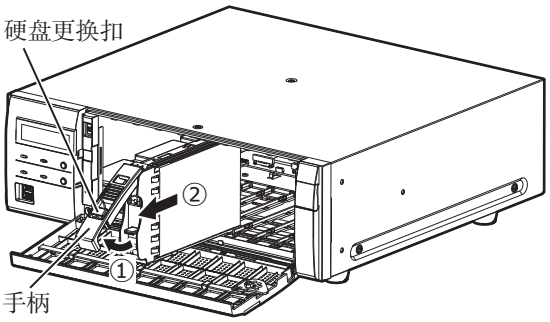

步骤3

盖上前盖，轻推并向左旋转钥匙，锁上前盖。
请妥善保管钥匙。

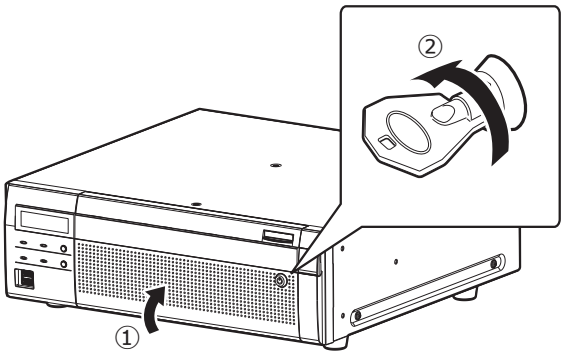

将扩展单元从录像机上移除

移除扩展单元时，必须事先执行移除流程。 更换扩展单元时，必须事先执行移除和连接流程。

重要：
- 关于扩展单元的移除流程/移除和连接流程/安装，请联系经销商。
- 一旦安装流程完成，则扩展单元的硬盘单元中数据均删除。

故障排除

在送修之前，请先按照下表确认故障原因。

按照下表方法仍无法排除故障或出现该表记述以外的故障时，请与经销商联系。

现象	原因/解决方法	参见页码
电源未接通。	• 电源插头与交流电源插座的连接是否完全连接? 请确认电源插头完全连接。	–
	• 检查电源线是否正确地插入录像机电源输入端子中。 检查电源线是否牢固连接。	14
监视器上未显示摄像机画面。	• 摄像机的镜头盖取下了吗? 请确认镜头盖是否取下。	–
	• 摄像机和连接设备有没有接通电源? 检查摄像机和连接设备有没有接通电源。	–
	• 电缆是否正确连接? 请确认电缆完全连接。	使用说明书 安装篇
	• 能否正确显示取决于HDMI监视器。 关闭和打开主监视器的电源，检查其是否显示。	–
	• 是否正确调整了监视器的明暗度? 检查设置是否正确。	–
	• 登录后的用户成为可以显示摄像机图像的用户级别了吗? 请确认登录后用户的用户级别设置。	使用说明书 操作设置篇
	• 是否已注册摄像机扩张软件许可? 如果增加了连接摄像机的数量，且监视器上未显示摄像机画面，请使用电脑的浏览器。	7
画面显示不完整。	• 可能由于监视器显示区域的变化而导致的。这种现象不是故障。	–
	• 当用于自动放大连接监视器中画面的功能启用时，画面的某些部分可能无法显示，具体视拍摄对象而定。	–
图像模糊。	• 摄像头的镜头上是否有灰尘? 检查摄像机的镜头是否干净。	–
无法打开菜单。	• 登录后的用户成为可以显示设置菜单的用户级别了吗? 请确认登录后用户的用户级别设置。	使用说明书 操作设置篇
	• 当前正在操作的是否为副监视器? 副监视器无法显示设置菜单。	使用说明书 安装篇
监视器上显示的摄像机图像、文字晃动。	• 因为被拍摄对象或所连接的HDMI监视器，有可能发生图像、文字晃动的现象，此为设备规格的原因，并非故障。	–
无法报警。	• 检查报警输入信号是否正确的输入到后面板上的报警/ 控制端口 [ALARM/CONTROL] 中。	使用说明书 安装篇
	• 是否正确设置报警端子?	使用说明书 操作设置篇
	• 动作模式是否设置为“关”或“仅录像”? 检查设置是否正确。	使用说明书 操作设置篇
主监视器上显示“通讯错误：摄像机. cc”。	• 摄像机是否正确连接? 请确认摄像机的连接。	使用说明书 安装篇
	• 如果连接正确，则电缆可能已损坏或摄像机可能发生故障。请与经销商联系。	–

现象	原因/解决方法	参见页码
主监视器上显示“温度异常”。	• 检查风扇是否发生故障。	使用说明书 操作设置篇
	• 检查录像机的通风孔或冷却风扇是否堵塞，并且检查通风孔附近是否聚集灰尘。	使用说明书 安装篇
	• 操作环境温度为+5 °C至+45 °C。“温度异常”的显示基于硬盘的内部温度信息。当显示“温度异常”时，建议您变更安装环境，以使环境温度维持在+25 °C左右。如果经常出现“温度异常”，请与经销商联系。	8
录像机的时钟走得不准。	• 录像机的时钟功能精准度高，每月产生的误差小于30秒。 为确保准确录像，请定期设置时间、启用后面板端子上的自动校时功能、或配置具备NTP功能的系统，从而可确保当前时间准确无误。	–
不能识别硬盘。硬盘状态指示灯不亮。	• 确认硬盘单元是否完全插入到硬盘槽中。	使用说明书 安装篇
	• 硬盘有故障。	–
硬盘访问指示灯以红灯点亮或者以红灯闪烁。	• 确认硬盘单元是否按照HDD1到HDD9的顺序安装。硬盘单元必须从HDD1开始按顺序装入。	18
	• RAID1、RAID5或RAID6模式下的相应硬盘有故障。 RAID1：硬盘单元出现故障时，其HDD访问指示灯将呈红色。 RAID5：首先发生故障的硬盘单元所对应的硬盘访问指示灯将会以红灯点亮。第二个发生故障的硬盘单元所对应的硬盘访问指示灯将会以红灯闪烁。 RAID6：首先发生故障和第二个发生故障的硬盘单元所对应的硬盘访问指示灯将会以红灯点亮。第三个发生故障的硬盘单元所对应的硬盘访问指示灯将会以红灯闪烁。	12
更换RAID1、RAID5或RAID6模式下的硬盘单元后，数据不能恢复。	• 确认硬盘单元是否完全插入到硬盘槽中。	使用说明书 安装篇
	• 用以恢复数据而装入的硬盘有故障。	–
	• 检查新硬盘的容量是否比原硬盘的小。	–
未进行任何记录或者回放操作，硬盘访问指示灯也以橙灯闪烁。	• 检查是否正在进行RAID1、RAID5或RAID6模式下的数据恢复。	使用说明书 操作设置篇
液晶显示屏上显示“EXTuERR INITIAL ERR”。 （u：单元编号）	• 将其设置值复位为初始值后重新连接扩展单元。	使用说明书 操作设置篇
错误指示灯以红灯闪烁。	• 发生系统错误。请与经销商联系。	10

定期检查电源线、电源插头和连接器。

现象	原因/解决方法	参见页码
电源线的绝缘外皮损伤。	• 电源线、连接器、电源插头已损伤。 如果在损伤的状态下继续使用，则会导致触电、火灾。 请立即拔下电源插头，并委托经销商进行修理。	–
使用中，电源线、连接器、电源插头局部发热。		
使用中，如果弯曲或拉伸电源线，温度就会上升。		

规格

• 基本规格

电源：	直流220 V至240 V，50 Hz/60 Hz
功耗：	125 W
操作环境温度：	录像机机身：+5 °C至+45 °C 鼠标（附件）：+5 °C至+40 °C
湿度：	5 %至90 %（无结露）
最大操作高度：	海拔2000 m以下
录像压缩方法：	H.265、H.264、JPEG
尺寸：	430 mm（长）× 132 mm（高）× 413 mm（宽）（距机柜安装支架400 mm） （不包括橡胶脚和凸起）
重量：	未安装硬盘时：约11.5 kg 安装了9个硬盘时：约20 kg
表面处理：	正视图：固体金属涂层、树脂 顶盖：固体金属涂层、镀锌处理钢板 后视图：镀锌处理钢板

• 硬盘（关于购买硬盘，请与经销商联系。）

硬盘：	3.5英寸硬盘（最多可以安装9个硬盘。） RAID1（仅当安装了2个或以上硬盘时可用。） RAID5（仅当安装了3个或以上硬盘时可用。） RAID6（仅当安装了4个或以上硬盘时可用。）

• 输入/输出

视频：	视频输出端口：1 V [p-p]/75 Ω，× 1（BNC） 监视器（HDMI）端口：HDMI，× 2（19针脚，A类） 主监视器 3840 × 2160 (4K) p/30 Hz 3840 × 2160 (4K) p/25 Hz 1920 × 1080 p/60 Hz 1920 × 1080 i /60 Hz 1920 × 1080 p/50 Hz 1920 × 1080 i /50 Hz 副监视器 1920 × 1080 p/60 Hz 1920 × 1080 i /60 Hz 1920 × 1080 p/50 Hz 1920 × 1080 i /50 Hz
音频：	音频输出端口：-10 dBv，600 Ω，不平衡 × 1（RCA插孔）
鼠标连接端口：	高速串行接口，480 Mbps（理论值），USB2.0, × 2
复制端口：	高速串行接口，5 Gbps（理论值），USB3.0, × 2
外部存储：	高速串行接口，5 Gbps（理论值），× 5
报警输入端口：	报警输入1-32*1（端子插头，16针脚）× 2
报警/ 控制端口：	网络错误输出*2，报警复位输入*1，紧急记录输入*1，断电检测输入*2，外部记录切换程序输入*1，硬盘异常输出*2，摄像机错误输出*2，录像错误输出*2，录像错误输出*2，时间调整（输入/输出）*1*2，报警输出*2，断电处理结束输出*4，+5 V输出*3（端子插头（12针脚））× 2
网络端口（CAMERA/PC）：	10BASE-T/100BASE-TX/1000BASE-T (RJ-45) × 1
网络端口（PC）：	10BASE-T/100BASE-TX/1000BASE-T (RJ-45) × 1
维修端口：	10BASE-T/100BASE-TX (RJ-45) × 1
支持协议：	HTTP、RTP、RTSP、TCP/IP、UDP/IP、FTP（服务器）、SMTP、NTP（服务器、客户）、DNS、SNMP

*1　无电压动合触点输入　3.3V 上拉 约23 kΩ
*2　集电极开路输出，最大直流24 V，-200 mA
*3　+5 V ± 0.5 V最大200 mA
*4　高（开）直流5 V/低（关）直流0 V

• 选购件（截至2017年12月）

摄像机扩张软件（许可32台摄像机）	WJ-NXE40
扩展单元	WJ-HXE400（最多可连接5个单元）

产品执行标准：GB8898、GB/T13837（WJ-NX400K/CH）
制造商　：爱普罗（日本）股份有限公司
生产企业：爱普罗传感技术（苏州）有限公司
江苏省苏州高新区滨河路1478号
原产地　：中国

© i-PRO Co., Ltd. 2022

发行：2022年4月　L1216-7042　　PGQP2361SA